2026

standart **WP 2**

**НЕ ІГНОРУЙТЕ ІНСТРУКЦІЮ ПО МОНТАЖУ!**
**ВИ МОЖЕТЕ ВТРАТИТИ ГАРАНТІЮ!**

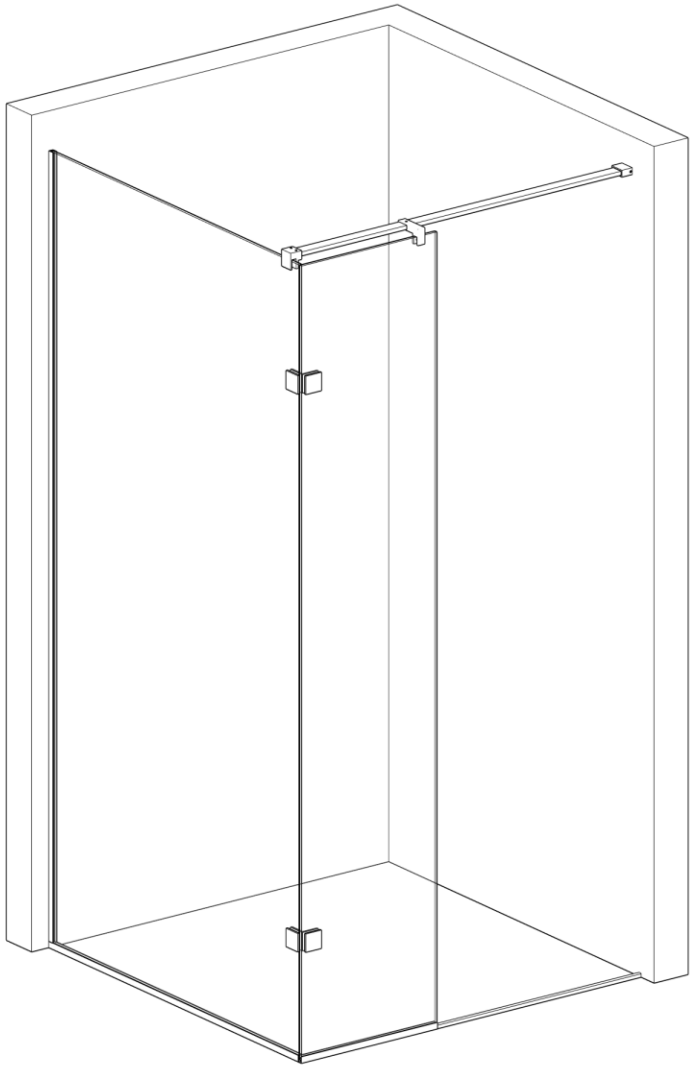

installation manual

## Шановний покупець!

У цьому керівництві ви знайдете докладну інструкції по установці душового виробу, доповнені схемами та коментарями.

**РЕКОМЕНДАЦІЇ ПО МОНТАЖУ**

**1. Монтаж душового виробу необхідно виконувати фахівцям з відповідною кваліфікацією.**
**2.** Перед монтуванням обов'язково перевірити, чи відповідає виріб Вашому замовленню.
**3.** Торці та кути скла є найбільш вразливими ділянками.
**4.** Якщо душовий виріб доставлено з холодного середовища в тепле приміщення (або навпаки), то монтаж рекомендовано проводити через 1-2 години, щоб виріб прийняв температуру приміщення.
**5.** Довговічність та герметичність встановленого душового виробу залежить від кваліфікації монтувальника та якості виконаних робіт.

**ДОГЛЯД**

Регулярно чистіть виріб неабразивними спеціалізованим миючим засобом для миття душових кабін до складу яких **не** входять **агресивні** кислоти.
**Можна** використовувати й інші засоби, які розраховані для прибиранняви робів зі скла. Також можна використовувати чистий оцет для видалення важких плям або чистий 99% спирт.
**Ніколи не використовуйте** абразивні чистячі засоби, металеві щітки або скребки, та все що може в результаті подряпати поверхню.
**Періодично** рекомендовано **проводити технічний огляд** душової кабіни, підтягувати з'єднання та перевіряти ущільнювачі на герметичність.
**В окремих індивідуальних випадках профілі та штанги необхідно підрізати по розмірам на місці монтажу.**

**Недотримання інструкцій, попереджень, інформації про догляд та технічне обслуговування може призвести до особистого травмування, пошкодження майна чи виробу та може призвести до повної втрати гарантії.**

У разі виникнення питань по монтуванню або інших консультацій щодо виробу, просимо звертатися до служби підтримки за контактами, які вказані у **гарантійному талоні**.

## Підготовка до монтажу



**Мінімум 2 людини**



**Захисний одяг**

## Необхідні інструменти

не входять до комплекту але обов'язкові для монтажу



**Дриль**



**Гумовий молоток**



**Рулетка**



**Олівець**



**Клей-силікон герметик**



**Свердла для плитки**



**Кутник**



**Викрутка**



**Ніж**



**Рівень**



**Шестигранні ключі**



**Лазерний рівень**

**КОМПАНІЯ «WESTON» БАЖАЄ ВАМ УСПІХУ!**

## Схема збірки

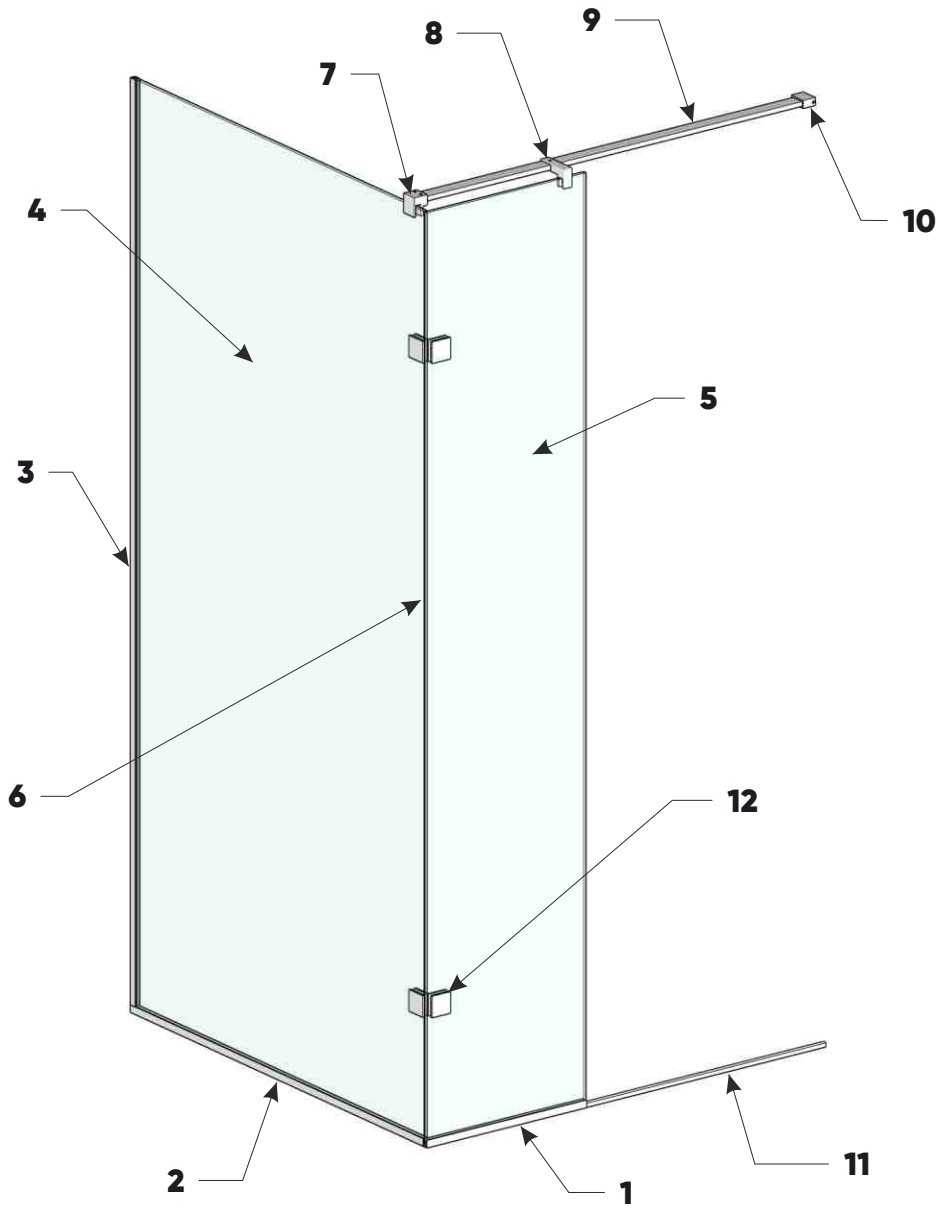


## Комплектація

**1.** П-профіль (підлога/добір).....**1 шт**
**2.** П-профіль (підлога/бічний).....**1 шт**
**3.** П-профіль (пристінний).....**1 шт**
**4.** Скло (бічне).....**1 шт**
**5.** Скло (добір).....**1 шт**
**6.** Ущільнювач з подушкою.....**1 шт**
**7.** З'єднувач торцевий (скло-труба).....**1 шт**
**8.** З'єднувач бічний (скло-труба).....**1 шт**
**9.** Труба (штанга) 10x30.....**1 шт**
**10.** З'єднувач торцевий (труба-стіна).....**1 шт**
**11.** Акриловий поріжок.....**2 шт**
**12.** Конектор кутовий.....**1 шт**

## Монтажний комплект

**19.** Шуруп 3x30 *(для п-профілю)*.....**12 шт**
**20.** Дюбель 6x30 *(для п-профілю)*.....**12 шт**
**21.** Шуруп 5x50.....**3 шт**
**22.** Дюбель 8x50.....**3 шт**

## Передмонтажна перевірка

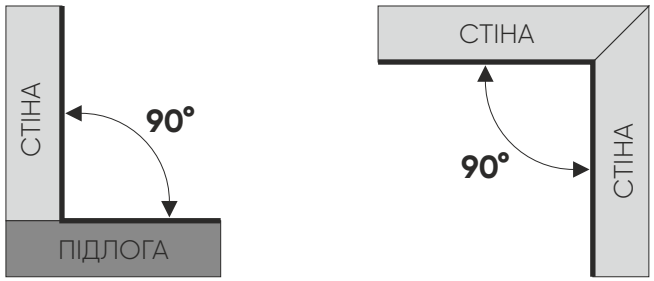


Відхилення від прямих кутів більше ніж на **0.3°** може призвести до проблем з монтажем. Про відсутність прямих кутів між площинами необхідно повідомляти виробника на етапі замовлення виробу.

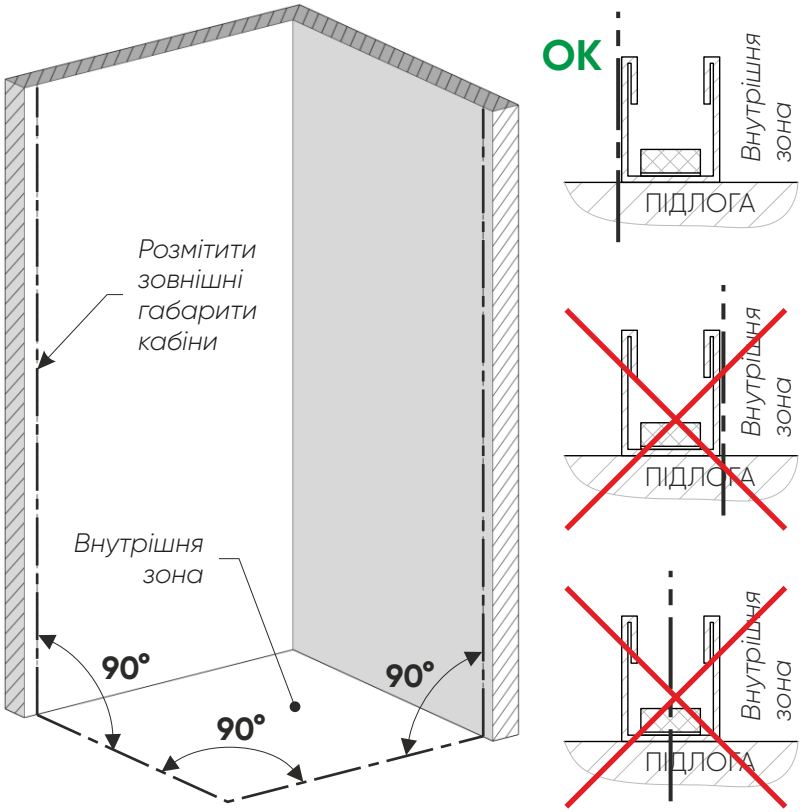


## КРОК 1

Точність і якісний результат монтажу в першу чергу залежить від якості виконання будівельних робіт в місці монтажу і якісної розмітки зовнішніх габаритів. Стандартна конструкція розрахована на перпендикулярне примикання до стін і підлоги, якщо не було узгоджено іншого при замовленні.




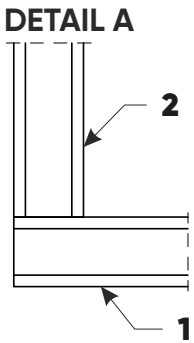


До початку монтажа викласти в правильній послідовності профілі, перевірити розмір входу і переконатися, що деталі надані вірно.

## Монтаж п-профілів

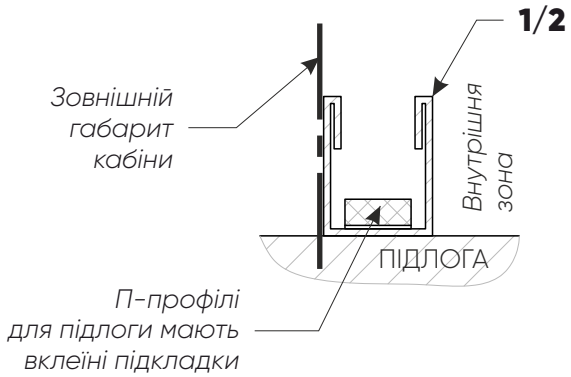


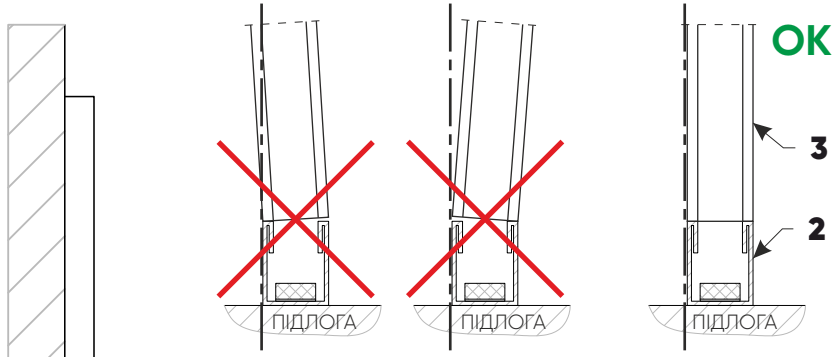


*Не допускати відхилення від вертикального габариту кабіни*

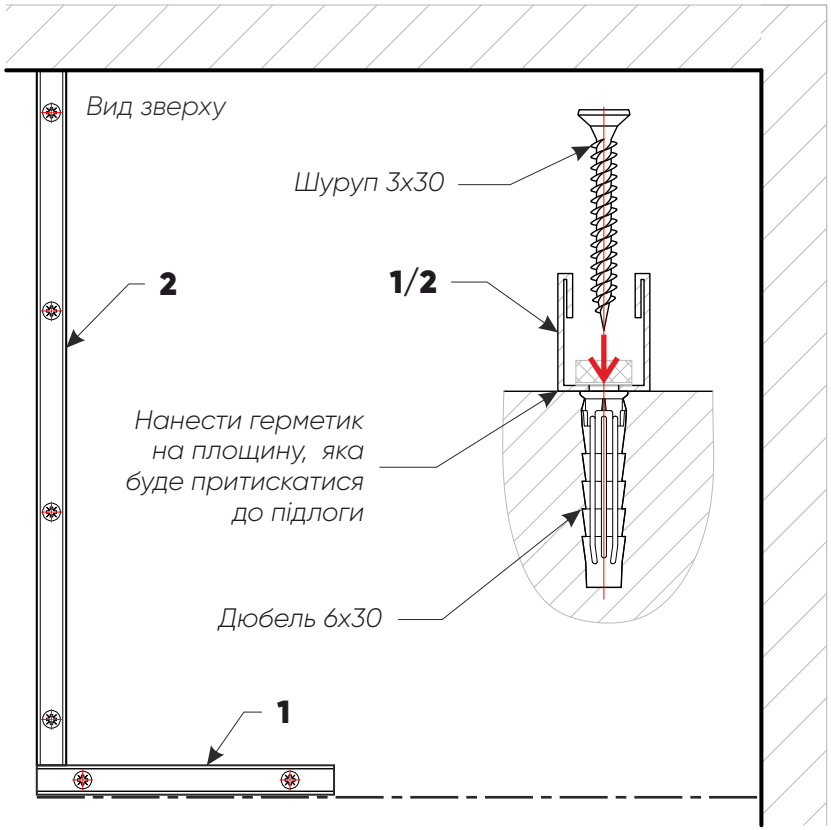





## КРОК 2

## Монтаж нерухомого скла

Заповніть п-профілі всередині герметиком до того, як встановити в них скло.

**Вставити скло №4 у профілі №2 і №3.**

**Порізати ущільнювач №6 на частини L1, L2, L3.**

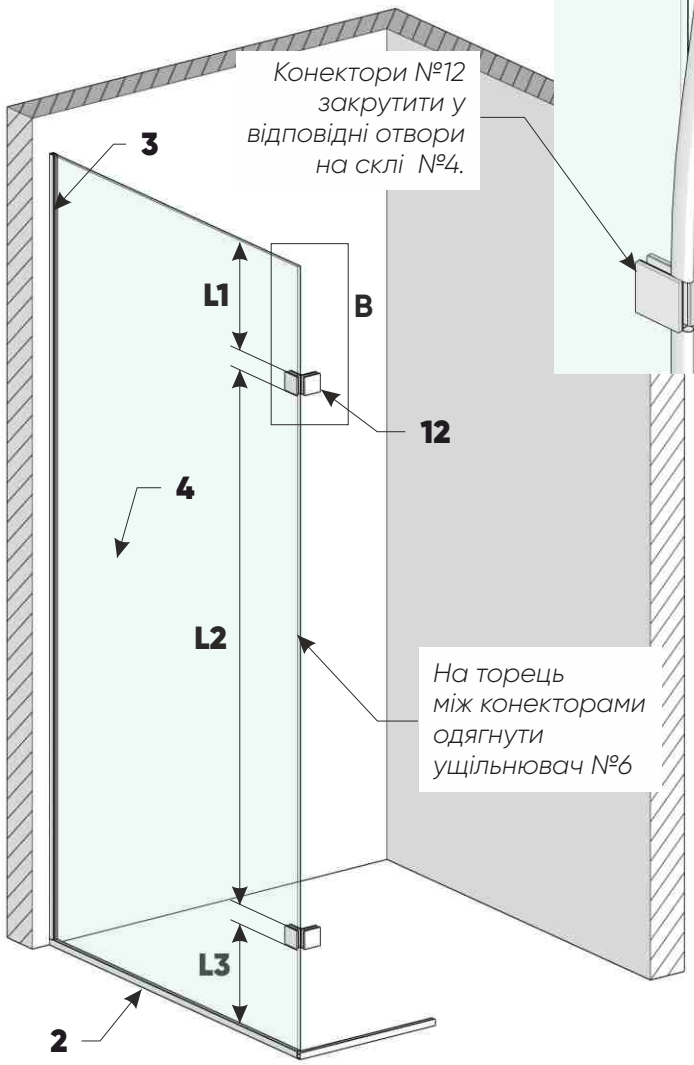


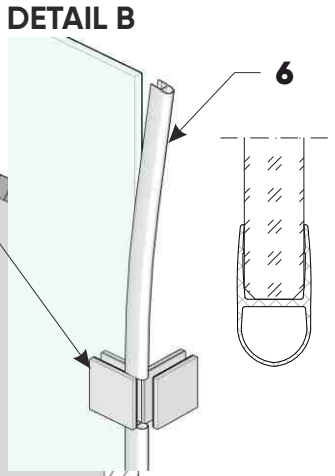


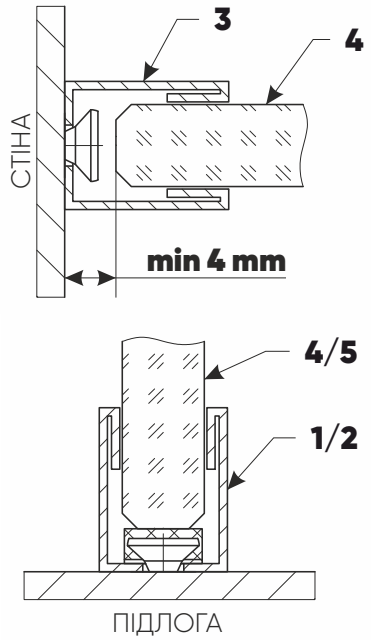


**Вставити скло №5 у профіль №1 і приєднати до скла №4 конекторами №12.**

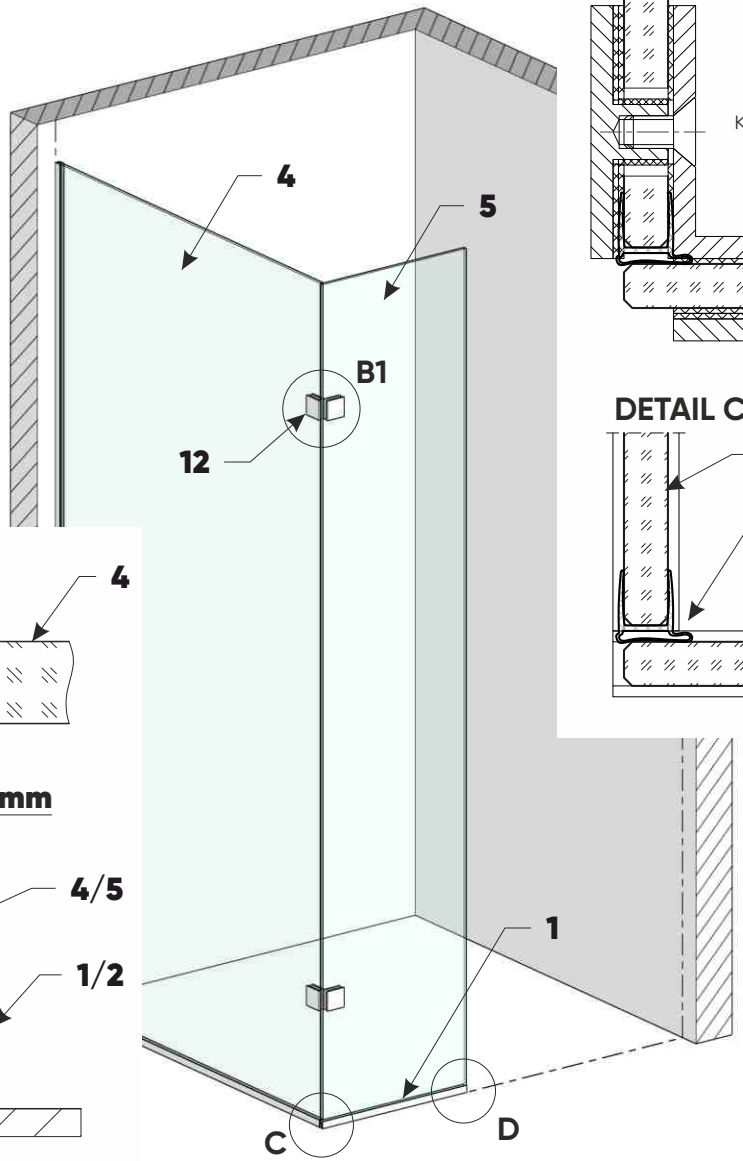


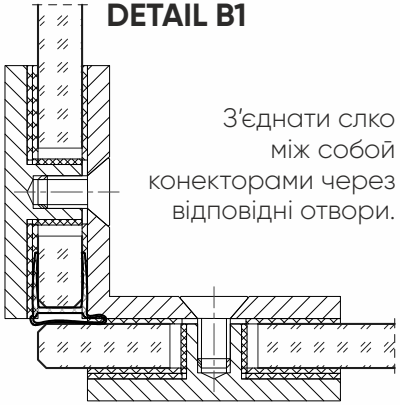


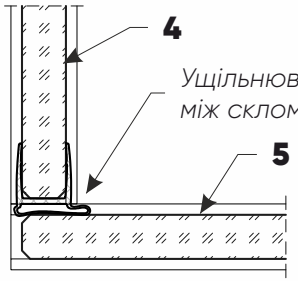


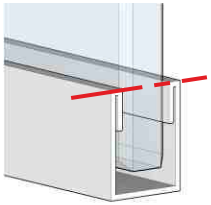


*Не допускати виступання скла за нижній п-профіль №1*

## КРОК 3

## Монтаж тримача

Стандартний тримач зібрати з наступних деталей.

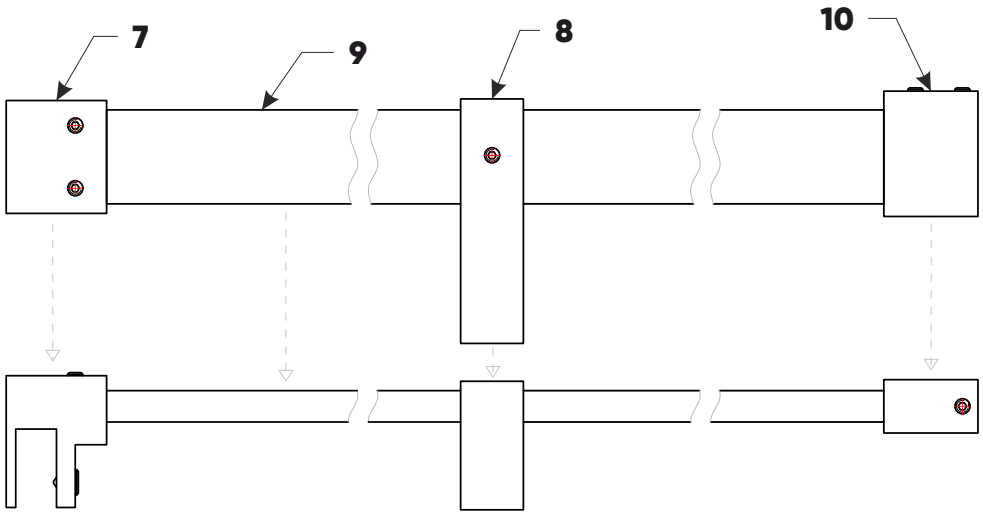


Встановити тримач так, щоб труба №9 10x30 була паралельна горизонтальному торцю скла №5.

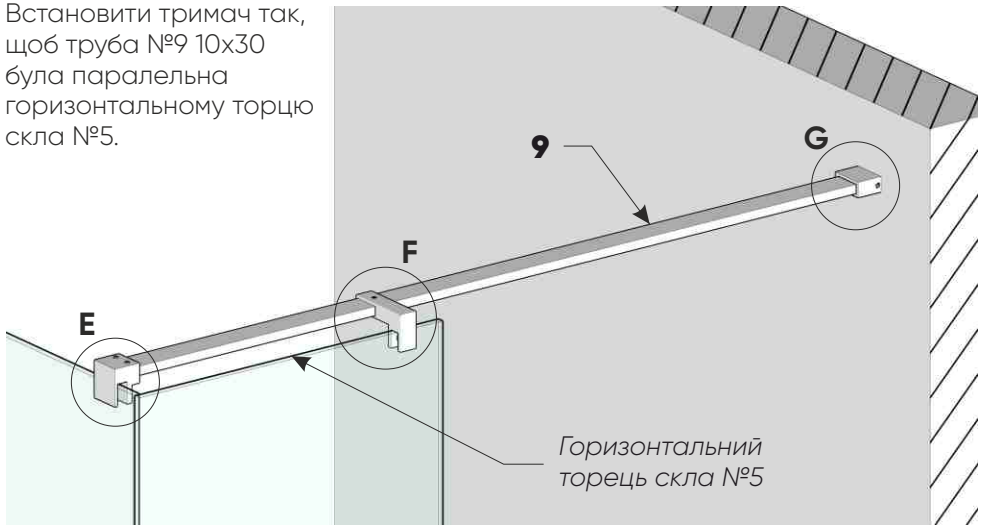


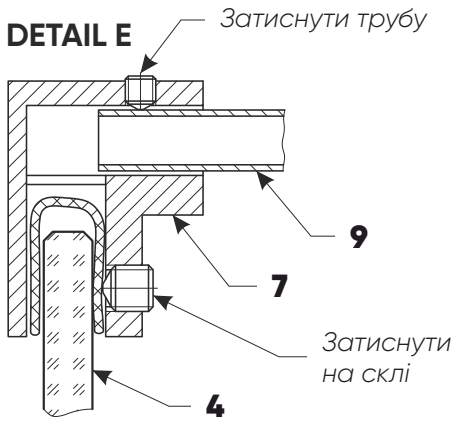


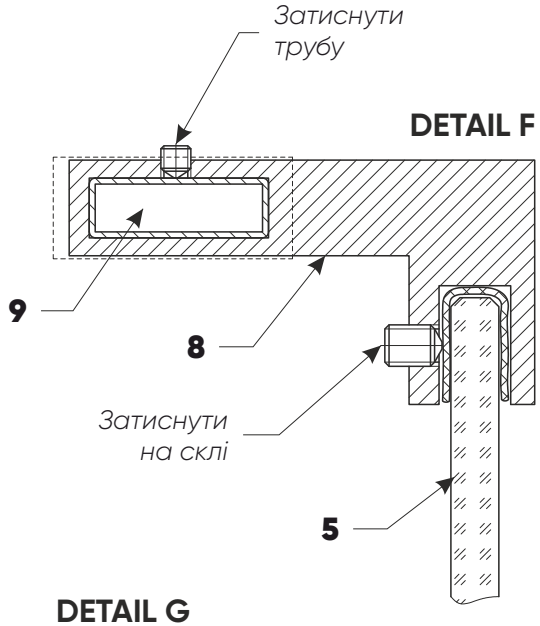


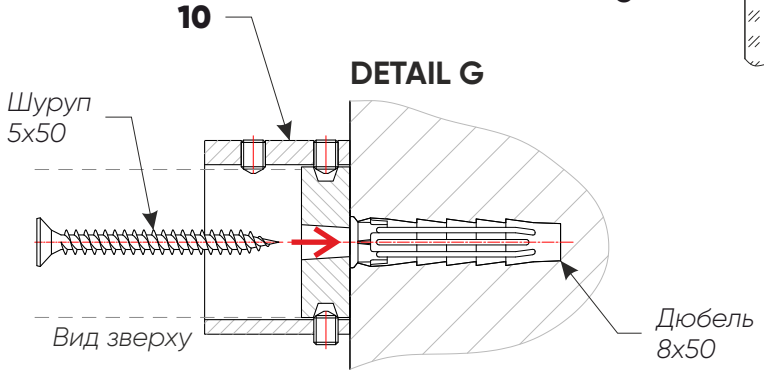


## КРОК 4

## Монтаж поріжка

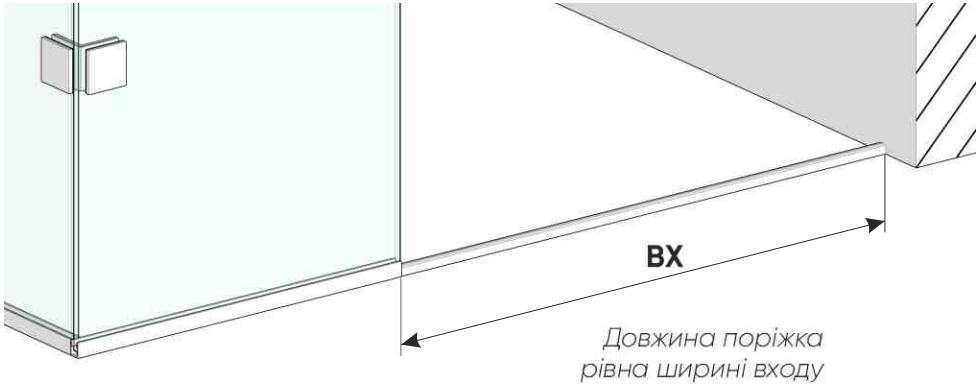


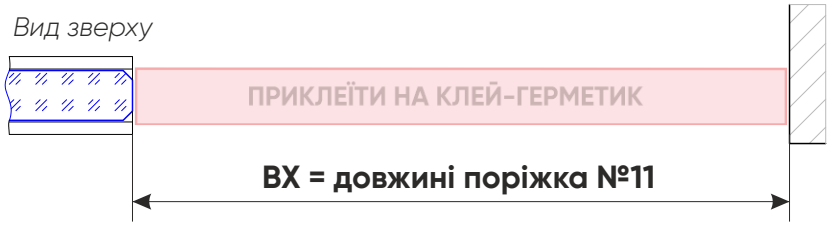


**ПІСЛЯ ЗАВЕРШЕННЯ МОНТАЖУ КОНСТРУКЦІЇ ЗАБОРОНЕНО КОРИСТУВАТИСЯ НЕЮ ВПРОДОВЖ НАСТУПНИХ 24-ЬОХ ГОДИН ДЛЯ ПОВНОГО ВИСИХАННЯ КЛЕЮ.**

## КРОК 5

# ДОДАТОК 1
*Додаткові варіанти тримачів*

## L-подібний тримач

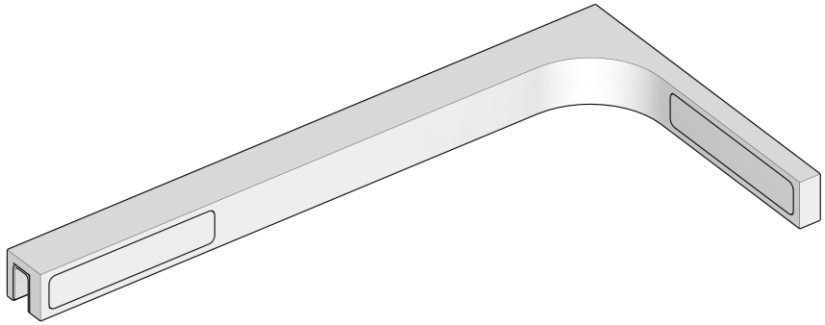

- *Закріпити тримач на склі доборі.*
- *Закріпити  тримач у стіні.*
- *Закрити монтажні отвори накладками.*

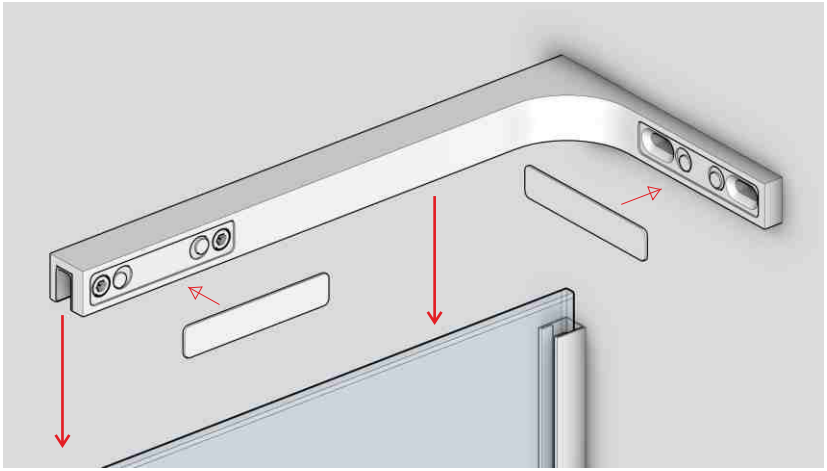

# ДОДАТОК 1
*Додаткові варіанти тримачів*

## Тримач труба під кутом 45°

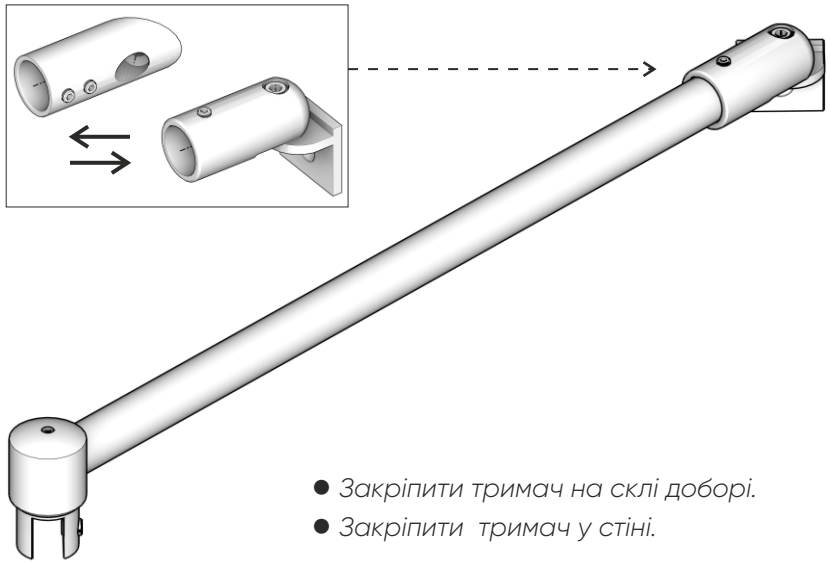

- *Закріпити тримач на склі доборі.*
- *Закріпити  тримач у стіні.*

*Якщо з'єднувач має можливість повороту, то кут примикання може бути будь яким.*

