2026

standart **WP 0**

НЕ ІГНОРУЙТЕ ІНСТРУКЦІЮ ПО МОНТАЖУ!
ВИ МОЖЕТЕ ВТРАТИТИ ГАРАНТІЮ!

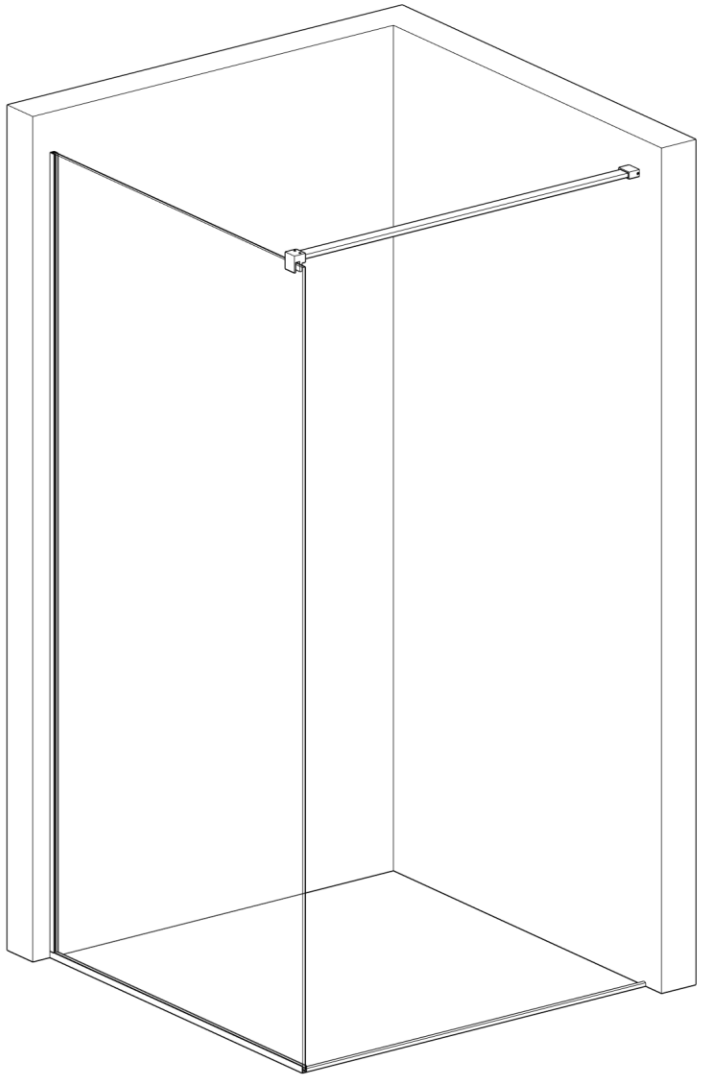

installation manual

Шановний покупець!

У цьому керівництві ви знайдете докладну інструкції по установці душового виробу, доповнені схемами та коментарями.

РЕКОМЕНДАЦІЇ ПО МОНТАЖУ

1. Монтаж душового виробу необхідно виконувати фахівцям з відповідною кваліфікацією.
2. Перед монтуванням обов'язково перевірити, чи відповідає виріб Вашому замовленню.
3. Торці та кути скла є найбільш вразливими ділянками.
4. Якщо душовий виріб доставлено з холодного середовища в тепле приміщення (або навпаки), то монтаж рекомендовано проводити через 1-2 години, щоб виріб прийняв температуру приміщення.
5. Довговічність та герметичність встановленого душового виробу залежить від кваліфікації монтувальника та якості виконаних робіт.

ДОГЛЯД

Регулярно чистіть виріб неабразивними спеціалізованим миючим засобом для миття душових кабін до складу яких **не** входять **агресивні** кислоти.
Можна використовувати й інші засоби, які розраховані для прибиранняви робів зі скла. Також можна використовувати чистий оцет для видалення важких плям або чистий 99% спирт.
Ніколи не використовуйте абразивні чистячі засоби, металеві щітки або скребки, та все що може в результаті подряпати поверхню.
Періодично рекомендовано **проводити технічний огляд** душової кабіни, підтягувати з'єднання та перевіряти ущільнювачі на герметичність.
В окремих індивідуальних випадках профілі та штанги необхідно підрізати по розмірам на місці монтажу.

Недотримання інструкцій, попереджень, інформації про догляд та технічне обслуговування може призвести до особистого травмування, пошкодження майна чи виробу та може призвести до повної втрати гарантії.

У разі виникнення питань по монтуванню або інших консультацій щодо виробу, просимо звертатися до служби підтримки за контактами, які вказані у **гарантійному талоні**.

Підготовка до монтажу



Мінімум 2 людини



Захисний одяг

Необхідні інструменти

не входять до комплекту але обов'язкові для монтажу



Дриль



Гумовий молоток



Рулетка



Олівець



Клей-силікон герметик



Свердла для плитки



Кутник



Викрутка



Ніж



Рівень



Шестигранні ключі



Лазерний рівень

КОМПАНІЯ «WESTON» БАЖАЄ ВАМ УСПІХУ!

Схема збірки

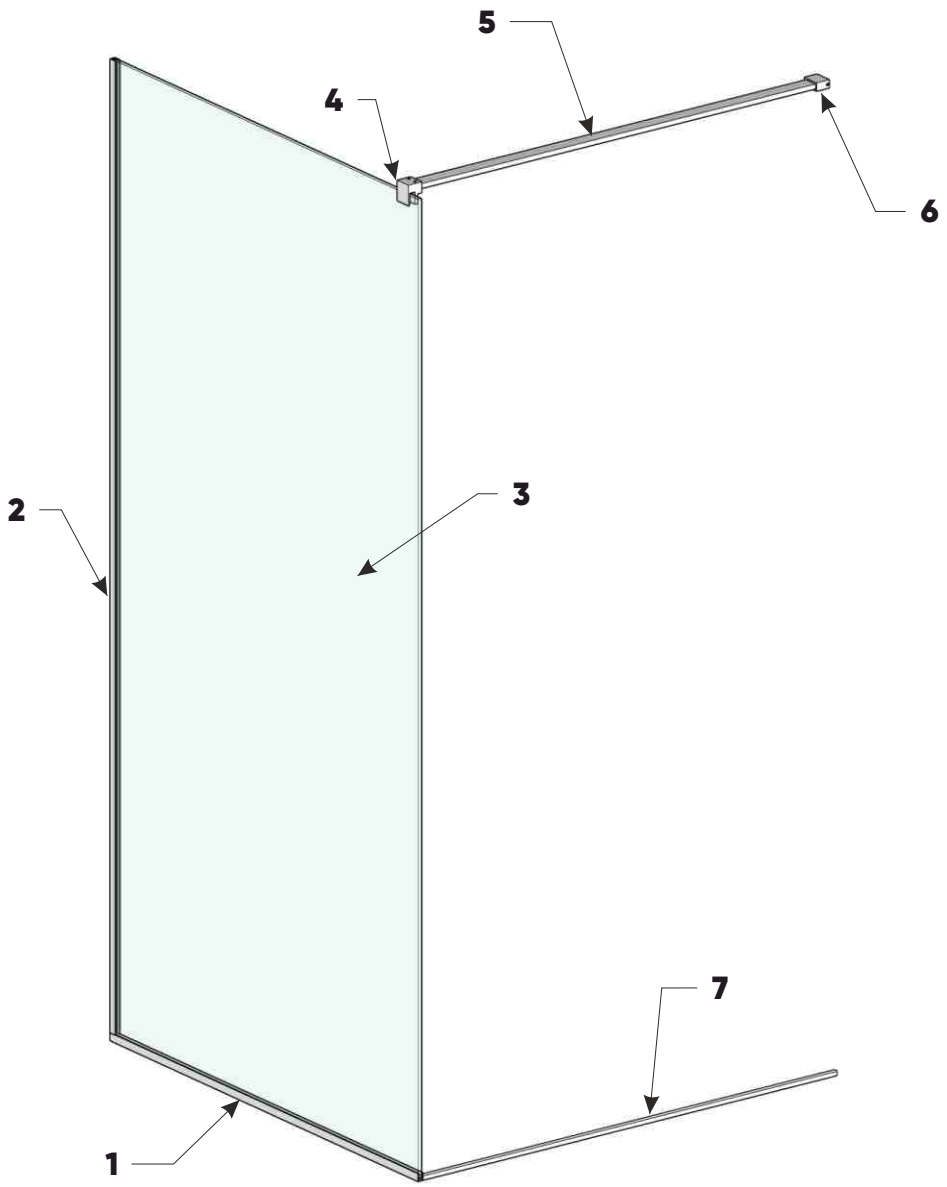

Комплектація

1. П-профіль (підлога).....**1 шт**
2. П-профіль (стіна) .....**1 шт**
3. Скло.....**1 шт**
4. З'єднувач торцевий скло-труба .....**1 шт**
5. Труба 10 х 30 (штанга) .....**1 шт**
6. З'єднувач торцевий труба-стіна.....**1 шт**
7. Акриловий поріжок.....**1 шт**

Монтажний комплект

19. Шуруп 3х30 *(для п-профілю)*.....**10 шт**
20. Дюбель 6х30 *(для п-профілю)*.....**10 шт**
21. Шуруп 5х50.....**4 шт**
22. Дюбель 8х50.....**4 шт**

Передмонтажна перевірка

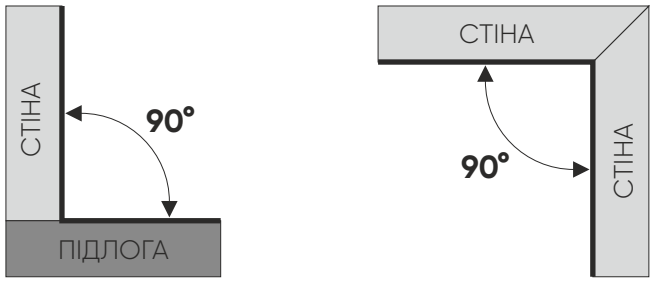

Відхилення від прямих кутів більше ніж на **0.3°** може призвести до проблем з монтажем. Про відсутність прямих кутів між площинами необхідно повідомляти виробника на етапі замовлення виробу.

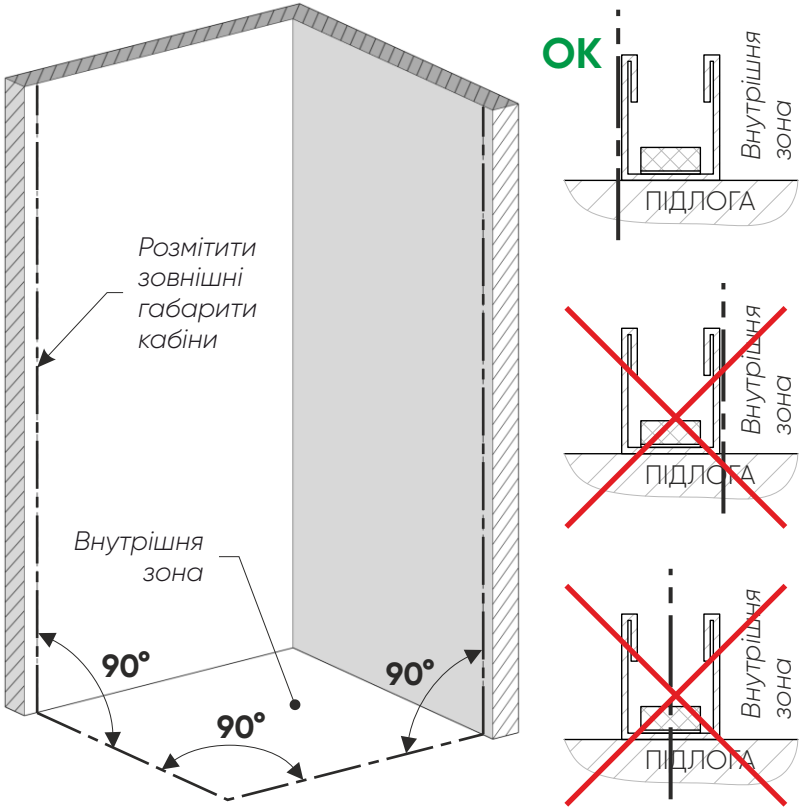

КРОК 1

Точність і якісний результат монтажу в першу чергу залежить від якості виконання будівельних робіт в місці монтажу і якісної розмітки зовнішніх габаритів. Стандартна конструкція розрахована на перпендикулярне примикання до стін і підлоги, якщо не було узгоджено іншого при замовленні.

РОБИТИ РОЗМІТКУ І ПЕРЕВІРКУ НЕОБХІДНО ЗГІДНО ВІЗУАЛІЗАЦІЇ ЯКА БУЛА ПОГОДЖЕНА ПРИ ОФОРМЛЕННІ ЗАМОВЛЕННЯ.

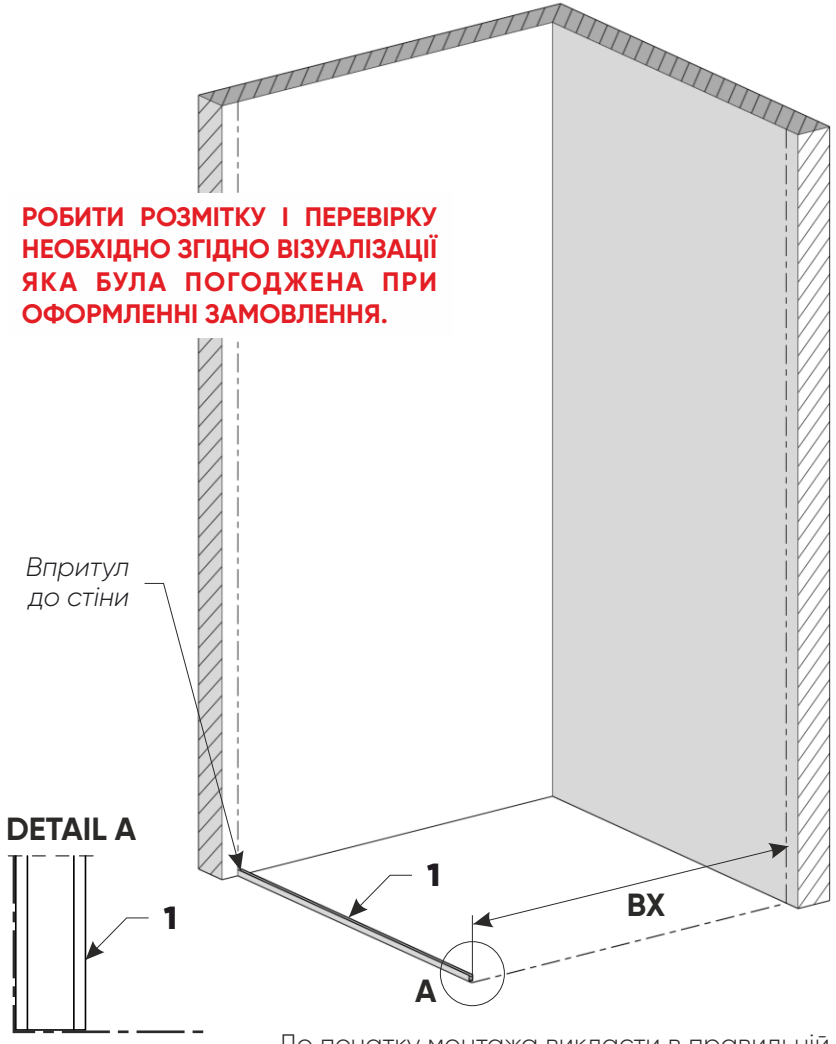

До початку монтажа викласти в правильній послідовності профілі, перевірити розмір входу і переконатися, що деталі надані вірно.

Монтаж п-профілів

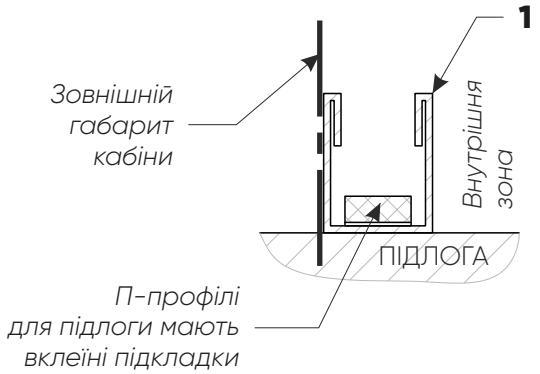

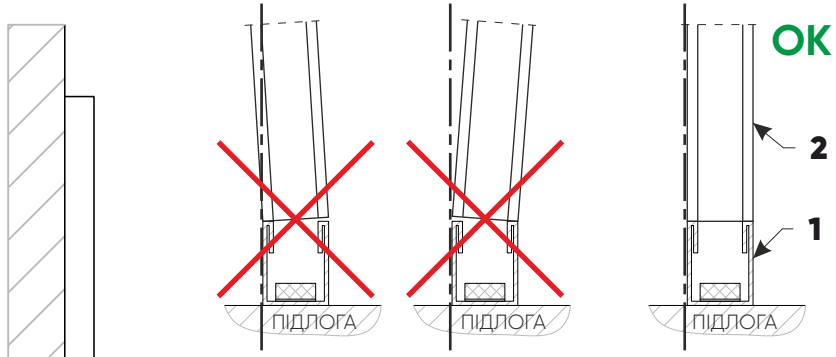

Не допускати відхилення від вертикального габариту кабіни

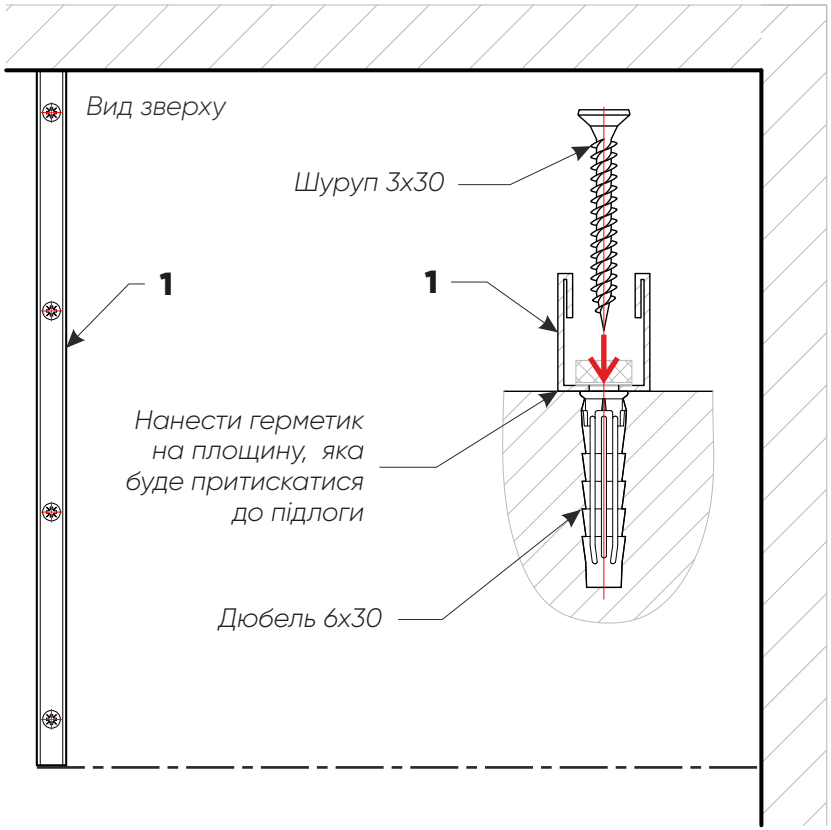

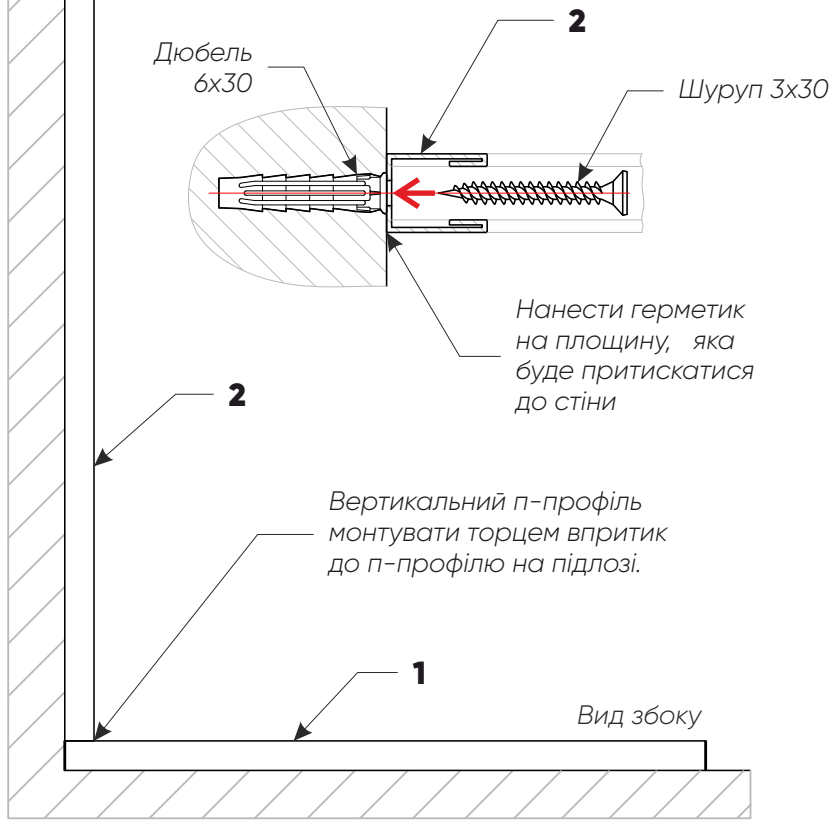

КРОК 2

Монтаж нерухомого скла

Заповніть п-профілі всередині герметиком до того, як встановити в них скло.

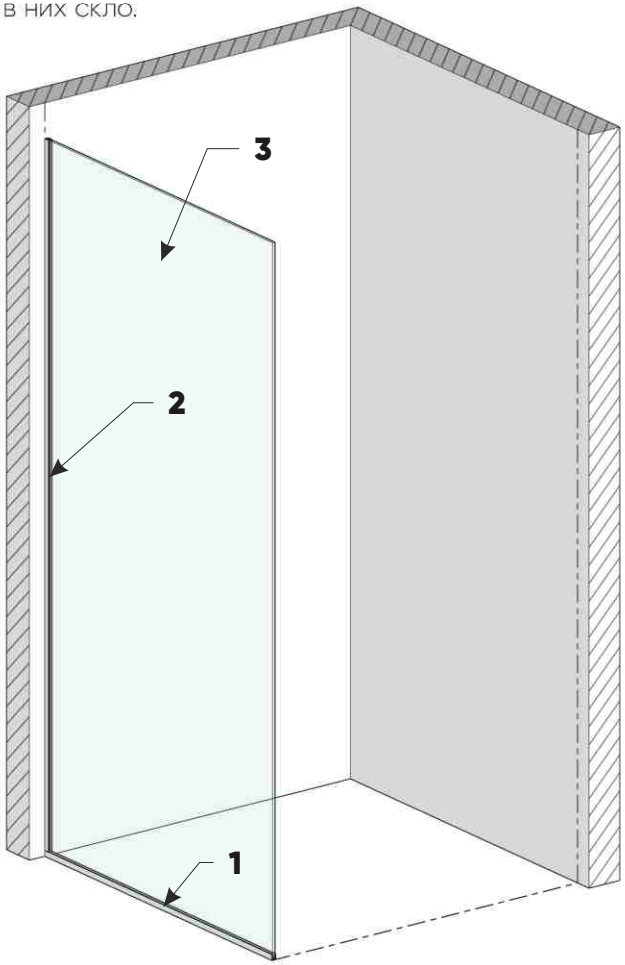

Не допускати виступання скла за нижній п-профіль №1

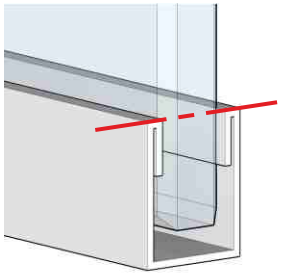

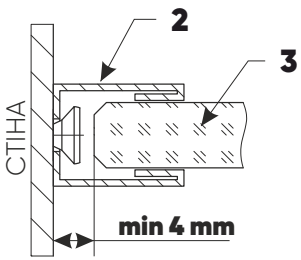

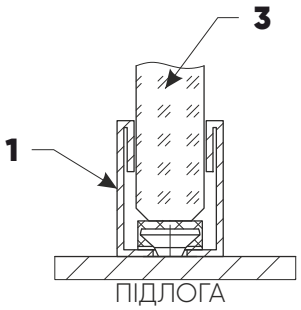

Монтаж тримача

Стандартний тримач зібрати з наступних деталей.

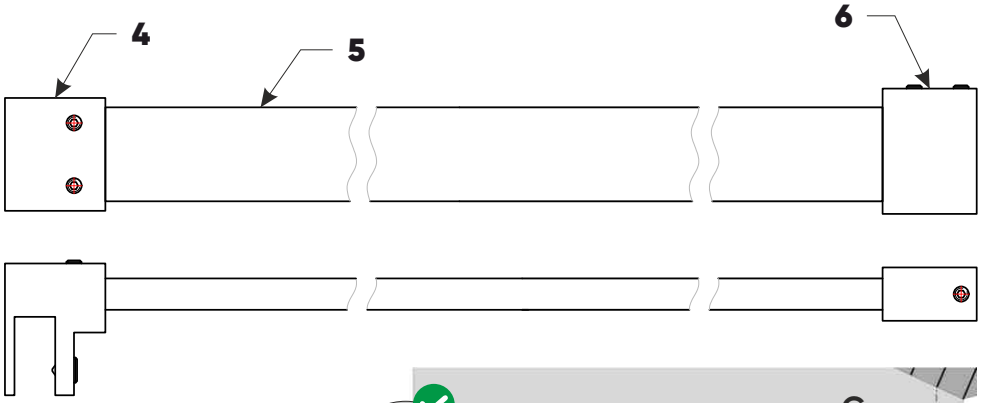

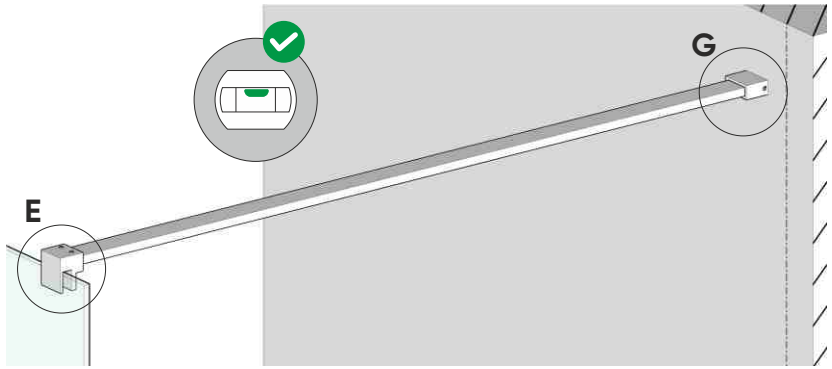

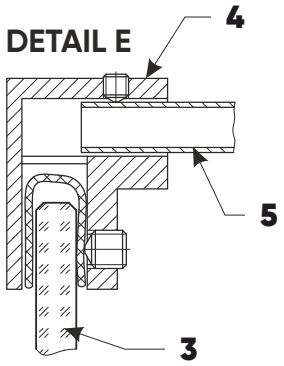

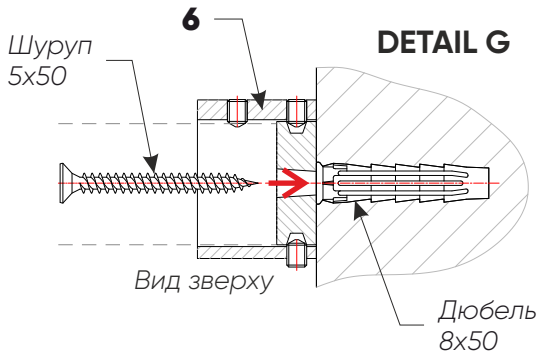

КРОК 3

КРОК 4

Монтаж поріжка

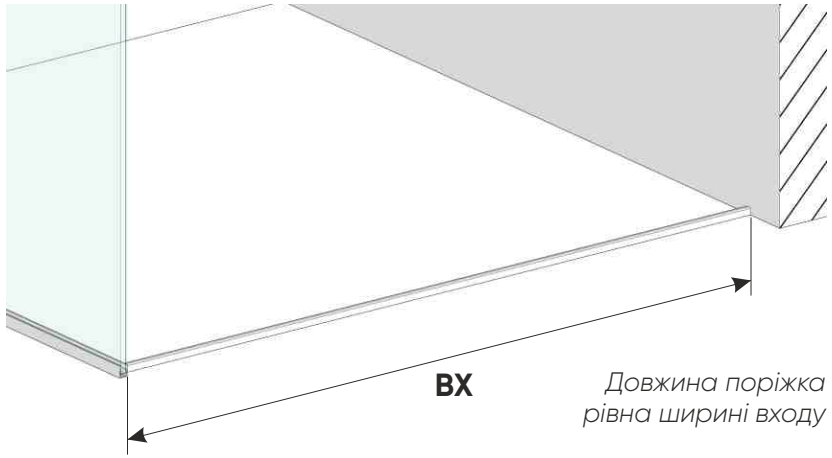

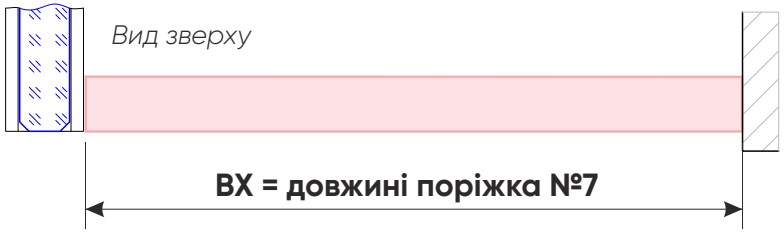

ПІСЛЯ ЗАВЕРШЕННЯ МОНТАЖУ КОНСТРУКЦІЇ ЗАБОРОНЕНО КОРИСТУВАТИСЯ НЕЮ ВПРОДОВЖ НАСТУПНИХ 24-ЬОХ ГОДИН ДЛЯ ПОВНОГО ВИСИХАННЯ КЛЕЮ.

КРОК 5

ДОДАТОК 1
Додаткові варіанти тримачів

L-подібний тримач

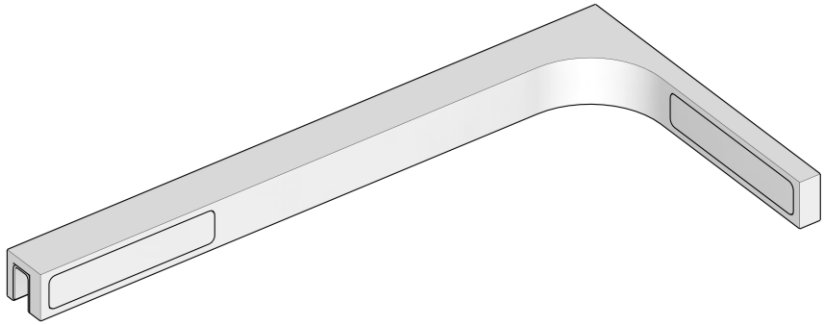

- *Закріпити тримач на склі доборі.*
- *Закріпити тримач у стіні.*
- *Закрити монтажні отвори накладками.*

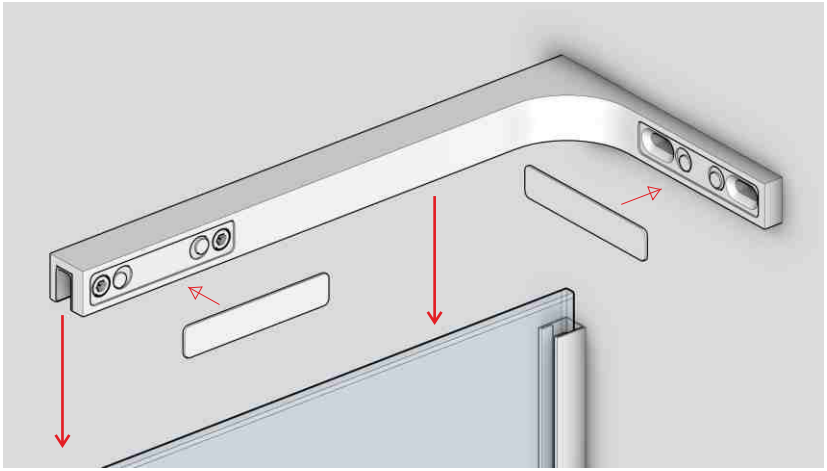

ДОДАТОК 1
Додаткові варіанти тримачів

Тримач труба під кутом 45°

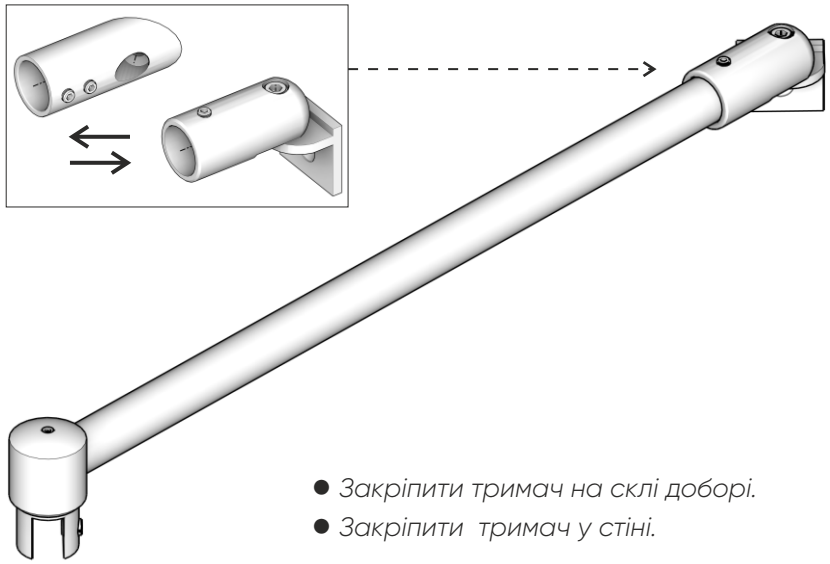

- *Закріпити тримач на склі доборі.*
- *Закріпити тримач у стіні.*

Якщо з'єднувач має можливість повороту, то кут примикання може бути будь яким.

