Rossa **WKS 9**

TM.Weston

ІНСТРУКЦІЯ З МОНТАЖУ



WESTON. COM. UA

ШАНОВНИЙ ПОКУПЕЦЬ!

У цьому керівництві ви знайдете докладну інструкції по установці душового виробу, доповнені малюнками та коментарями.

РЕКОМЕНДАЦІЇ ПО МОНТАЖУ

Монтаж душового виробу необхідно виконувати фахівцям з відповідною кваліфікацією.
Перед монтуванням обов'язково перевірити, чи відповідає виріб Вашому замовленню.
Торці та кути скла є найбільш вразливими ділянками.
Якщо душовий виріб доставлено з холодного середовища в тепле приміщення (або навпаки), то монтаж рекомендовано проводити через 1-2 години, щоб виріб прийняв температуру приміщення.
Довговічність та герметичність встановленого душового виробу залежить від кваліфікації монтувальника та якості виконаних робіт.

ДОГЛЯД:

Регулярно чистіть виріб неабразивними спеціалізованим миючим засобом для миття душових кабін до складу яких не входять агресивні кислоти. Можна використовувати й інші засоби, які розраховані для прибирання виробів зі скла. Також можна використовувати чистий оцет для видалення важких плям або чистий 99% спирт. Ніколи не використовуйте абразивні чистячі засоби, металеві щітки або скребки, та все що може в результаті подряпати поверхню. Періодично рекомендовано проводити технічний огляд душової кабіни, підтягувати з'єднання та перевіряти ущільнювачі на герметичність. В окремих індивідуальних випадках профілі та штанги необхідно підрізати по розмірам на місці монтажу.

Недотримання інструкцій, попереджень, інформації про догляд та технічне обслуговування може призвести до особистого травмування, пошкодження майна чи виробу та може втратити гарантію.

У разі виникнення питань по монтуванню або інших консультацій щодо виробу, просимо звертатися до служби підтримки за контактами, які вказані в гарантійному талоні.

КОМПАНІЯ «WESTON» БАЖАЄ ВАМ УСПІХУ!

ПІДГОТОВКА ДО МОНТАЖУ

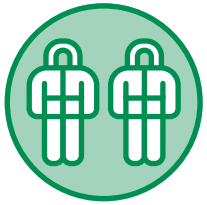

Мінімум 2 людини



Захисний одяг

НЕОБХІДНІ ІНСТРУМЕНТИ

Інструменти не входять до комплектації, але їх наявність обов'язкова



Дриль



Гумовий молоток



Рулетка



Олівець



Клей-силікон герметик



Свердла для плитки



Кутник



Викрутка



Ніж



Рівень



Шестигранні ключі



Лазерний рівень

Перед монтуванням необхідно впевнитися в цілісності та комплектності виробу. Перед монтуванням стіни потрібні бути рівними.
Це можна перевірити за допомогою кутнику та водоваги.

1 Профіль верхній

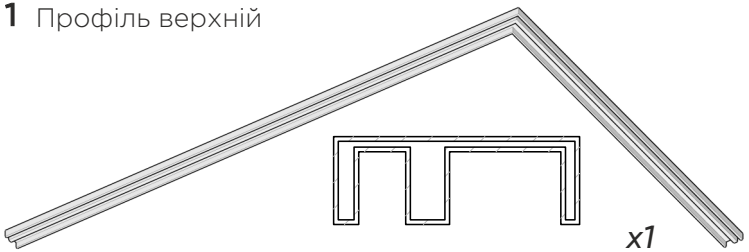

x1

2 Профіль нижній

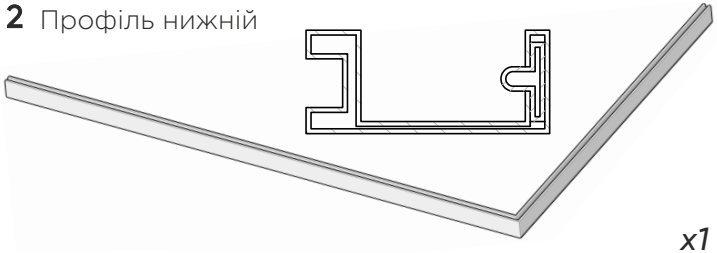

x1

3 Скло добір

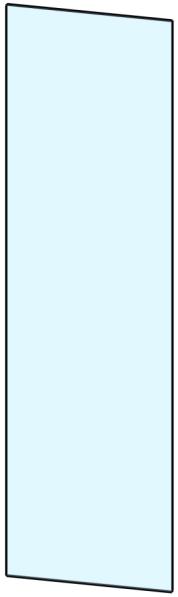

x1

4 Скло бічне

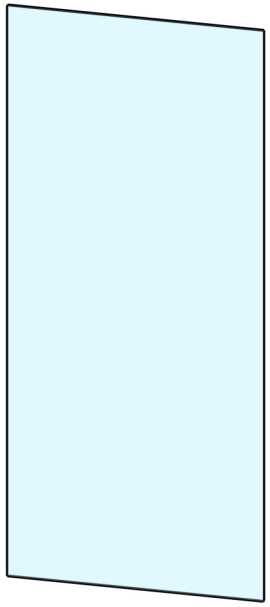

x1

5 Скло дверка

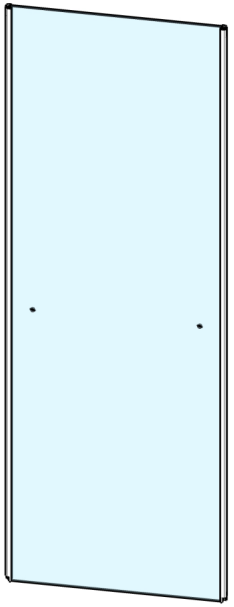

x1

6 Профіль пристінний

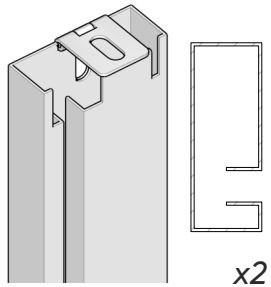

x2

7 Профіль торцевий на добір

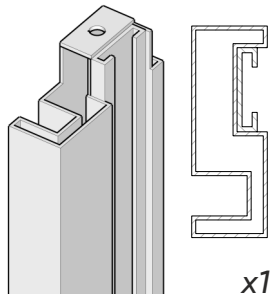

x1

8 Ручка

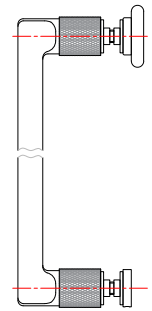

x1

9 Шурупи для верхнього профіля

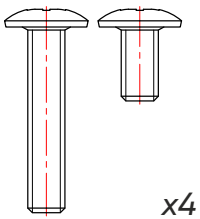

x4

10 Шуруп 3х30
Дюбель 6х30

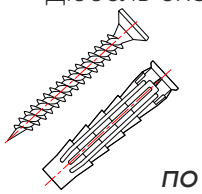

по 7

11 Профіль кутовий

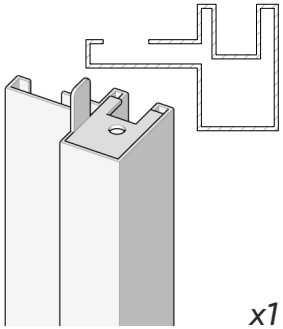

x1

12 Заглушка

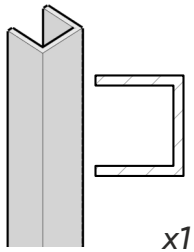

x1

13 Ущільнювач

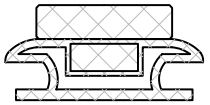

x2

14 Ролик нижній

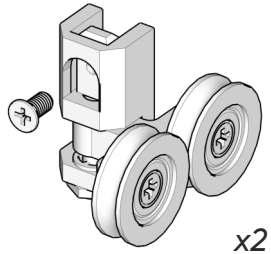

x2

15 Ролик верхній

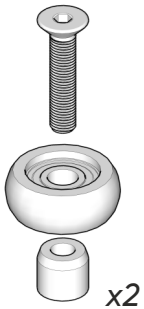

x2

TM.Weston

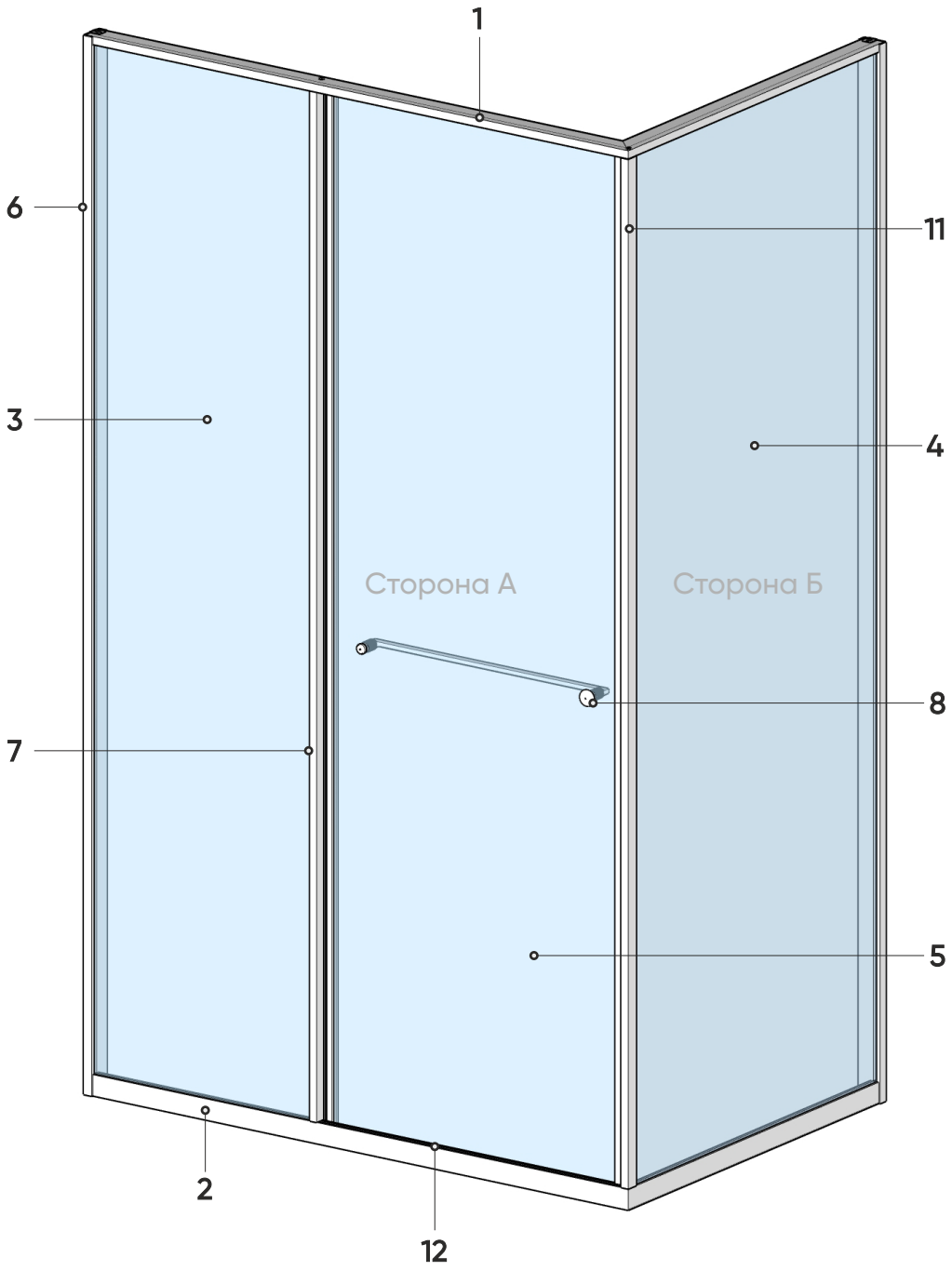

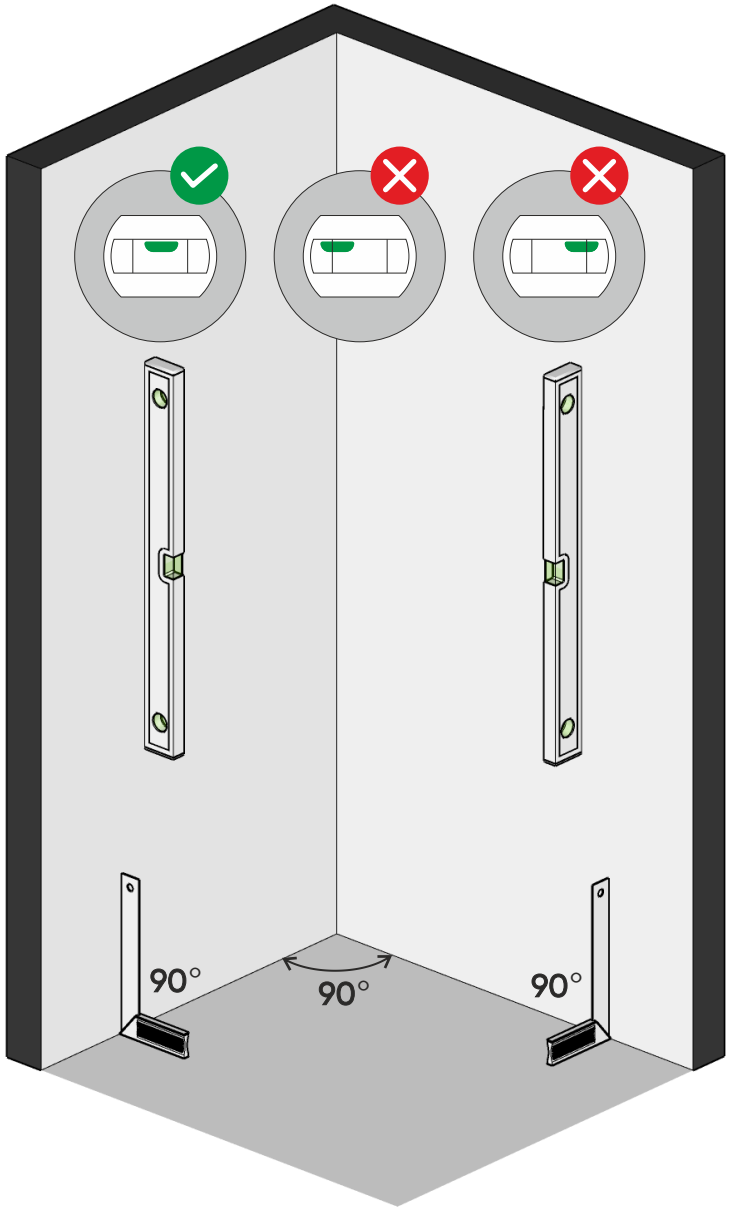

УВАГА! *Відхилення від прямих кутів на* ***0,3°*** *і більше градусів можуть спричинити проблеми при монтажі і перекоси конструкції.*

TM.Weston

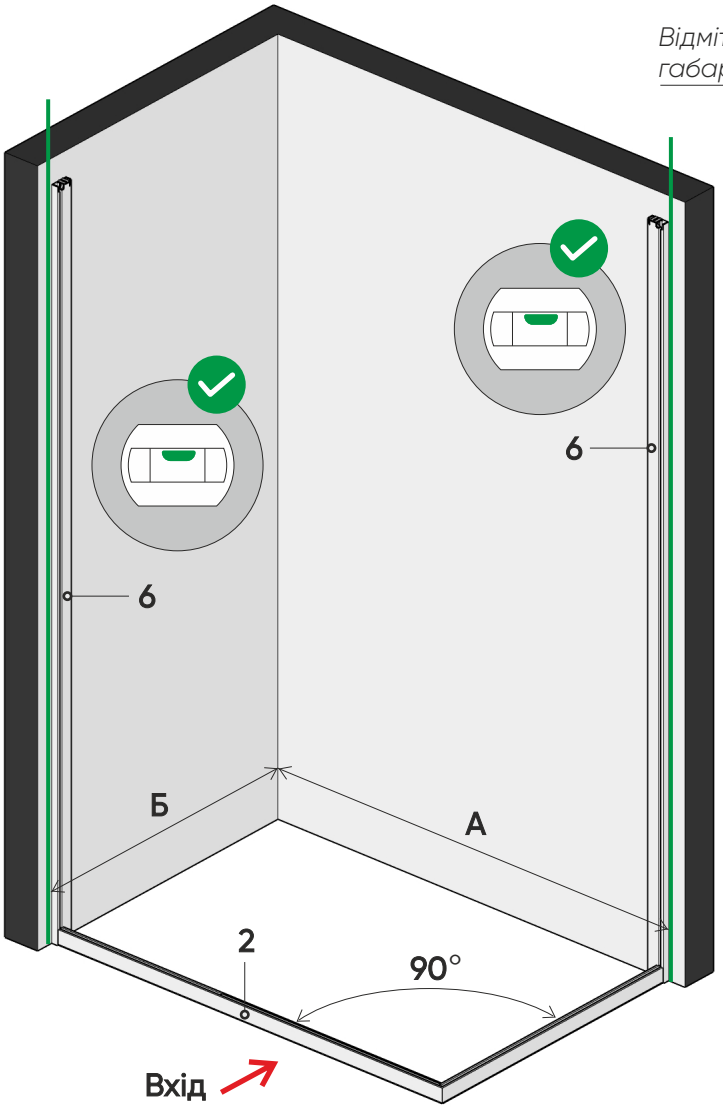

Відмітити зовнішні габарити кабіни (А/Б)

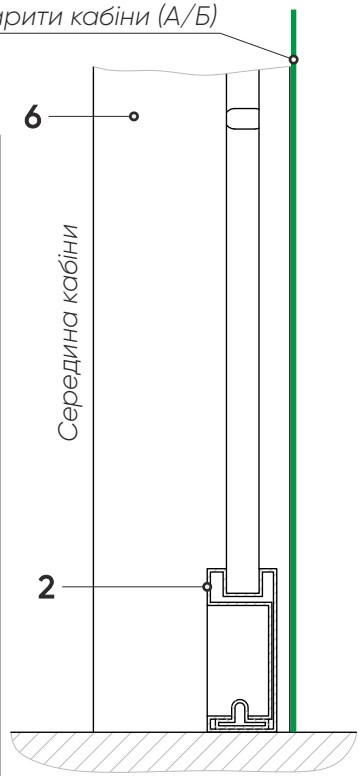

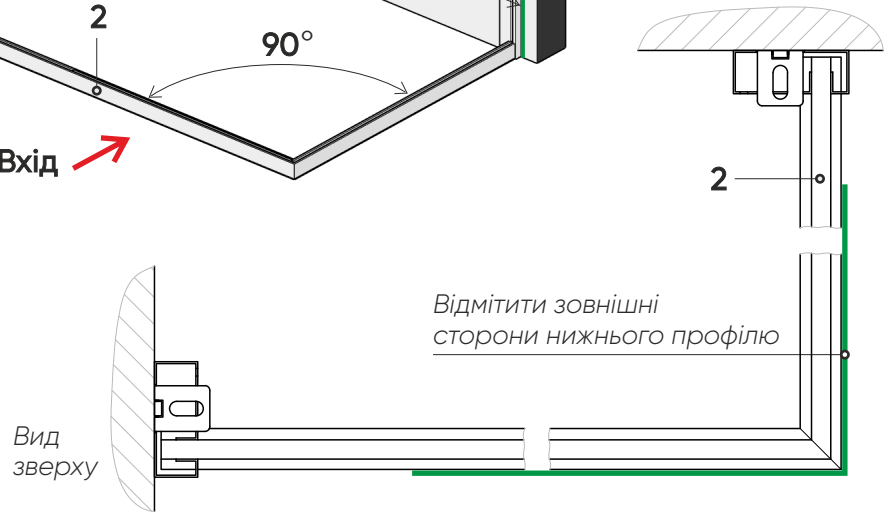

УВАГА! *Перед монтажем профілів необхідно дуже точно і правильно зробити розмітку.*

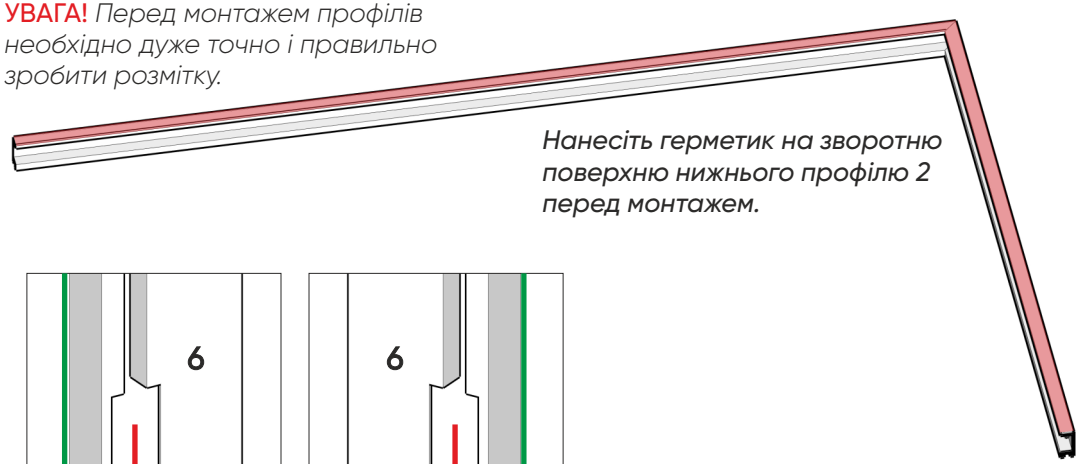

Нанесіть герметик на зворотню поверхню нижнього профілю 2 перед монтажем.

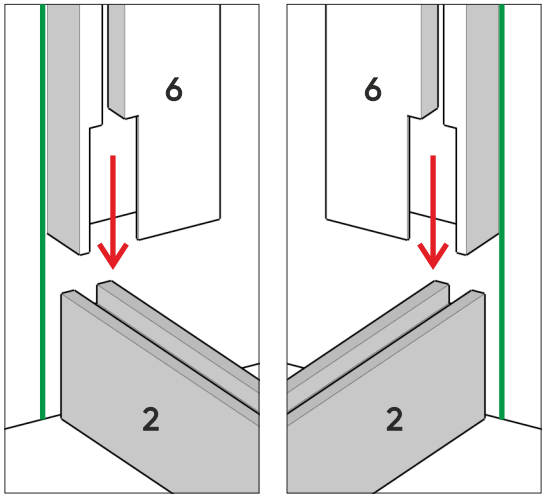

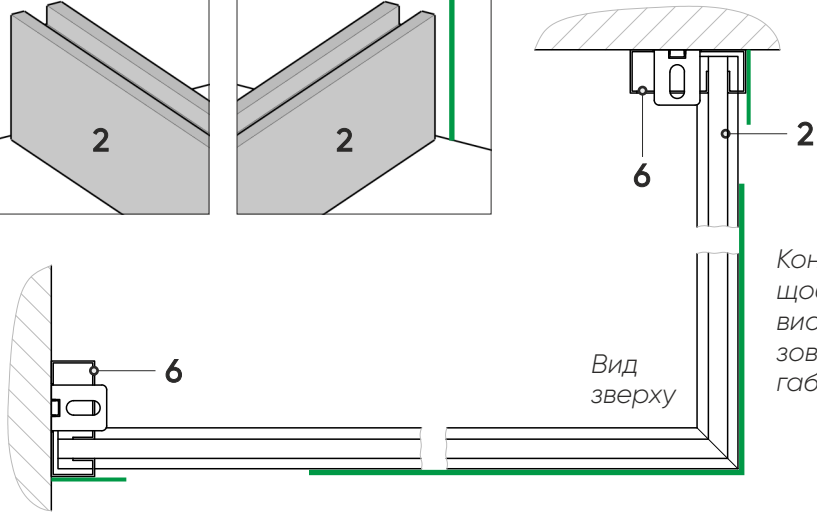

Контролюйте, щоб профілі були виставлені по зовнішнім габаритам.

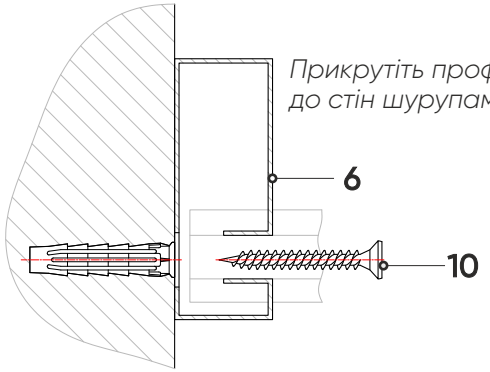

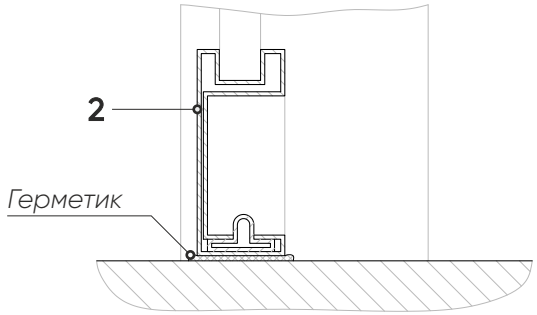

3 Скло добір

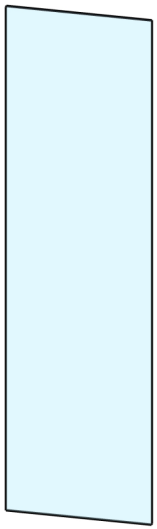

x1

4 Скло бічне

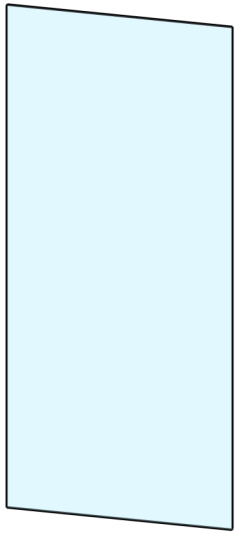

x1

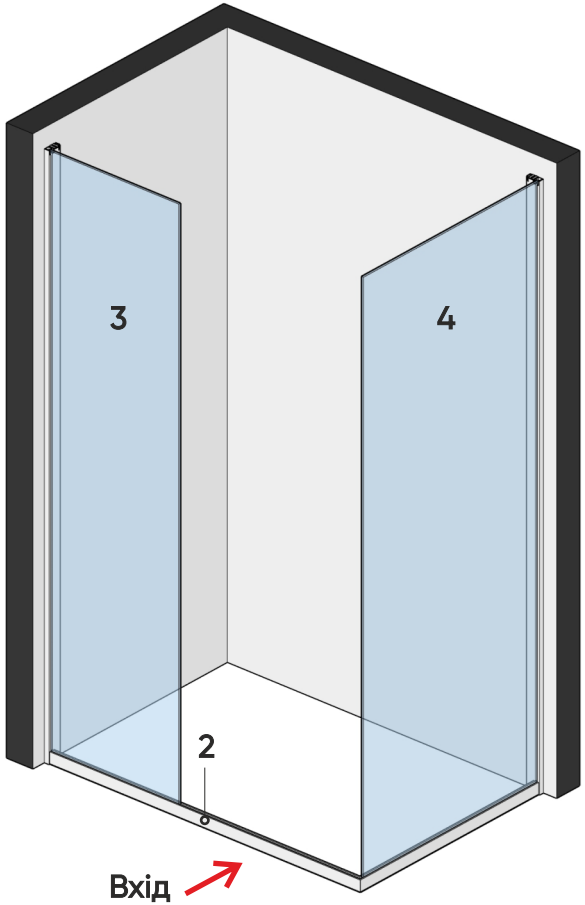

1 Профіль верхній

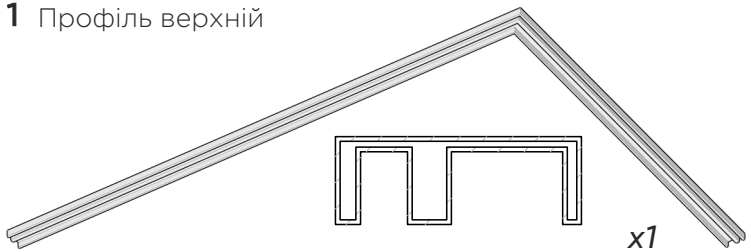

x1

9 Шурупи для верхнього профіля

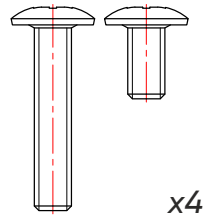

x4

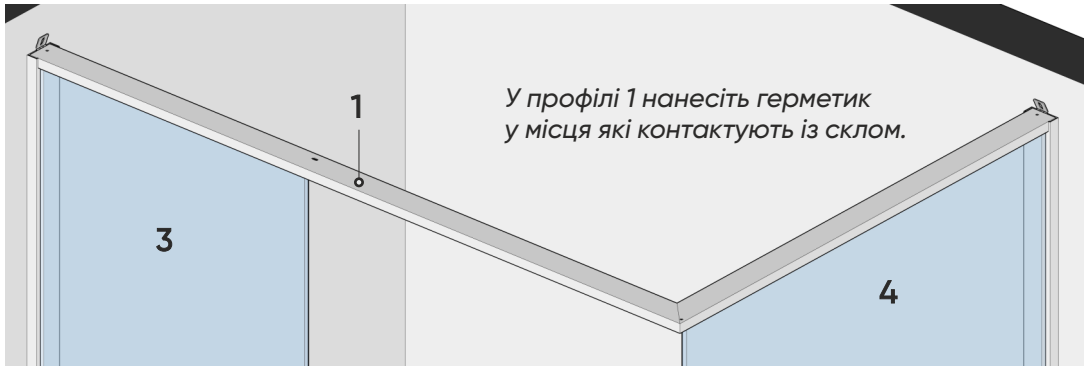

У профілі 1 нанесіть герметик у місця які контактують із склом.

У профіль 2, в місцях де буде стояти скло, нанести шар герметику.

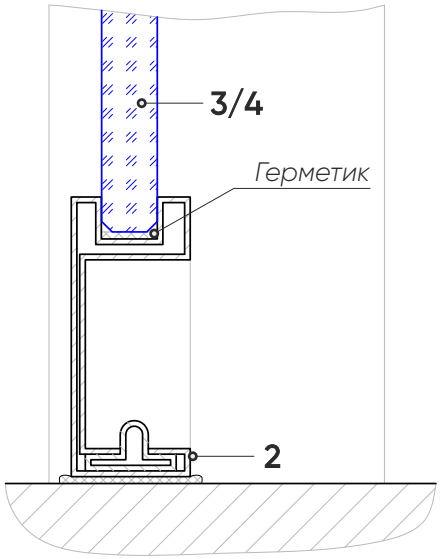

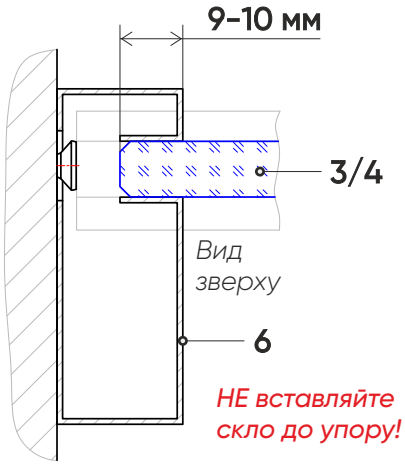

НЕ вставляйте скло до упору!

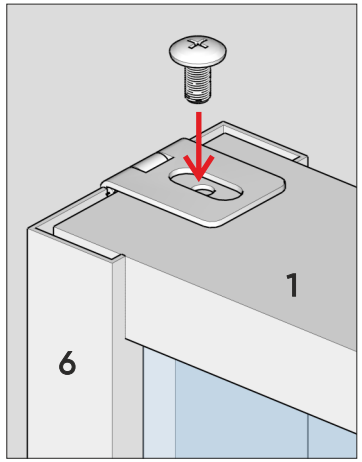

Короткими шурупами 9 (2 шт) прикрутіть верхній профіль 1 до профілів 6.

Заповнити герметиком для додаткової надійності

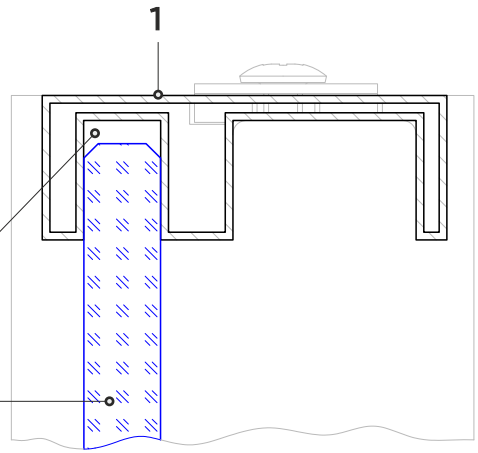

11 Профіль кутовий

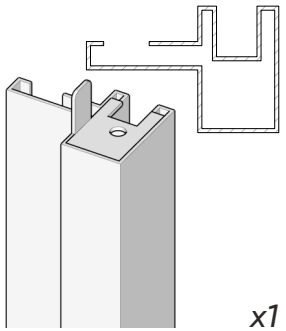

x1

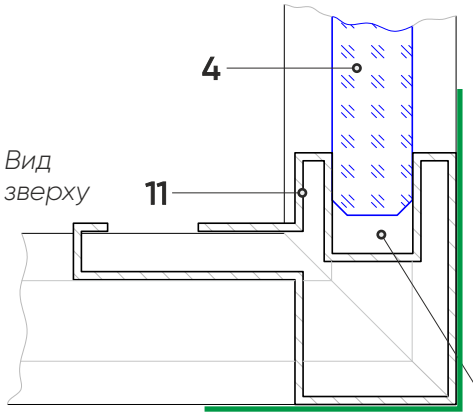

Вид зверху

Виставте кутовий профіль 11 так, щоб зовнійшній кут співпадав із зовнішніми кутами профілів 1 і 2.

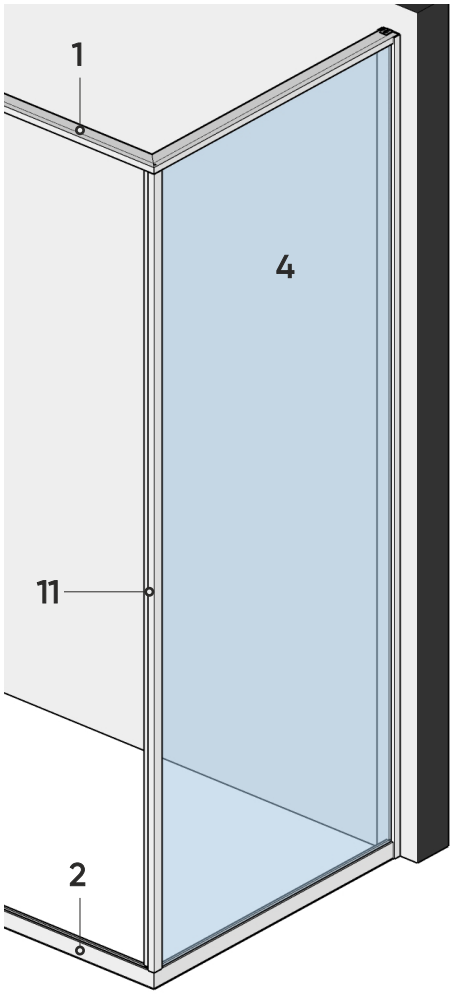

Заповнити герметиком для додаткової надійності.

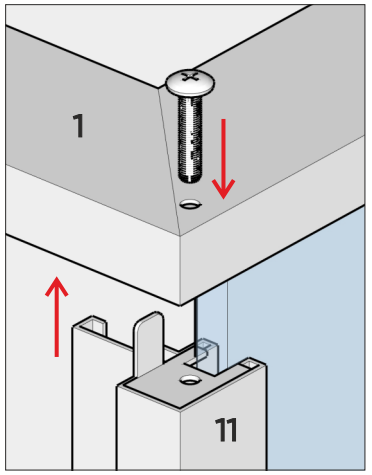

З'єднайте кутовий профіль 11 і верхній профіль 1 довгим шурупом 9.

9 Шурупи для верхнього профіля

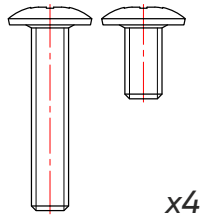

x4

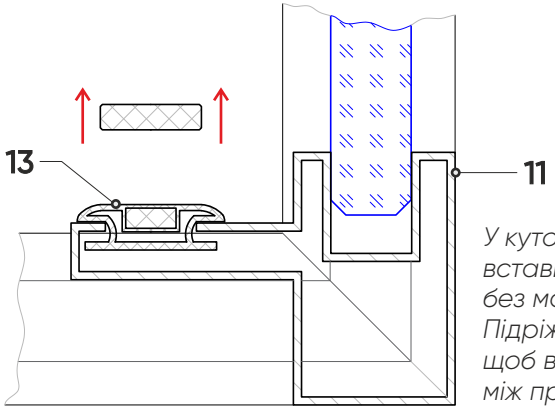

У кутовий профіль вставити ущільнювач 13 без магнітної стрічки. Підріжте ущільнювач, щоб він ставав точно між профілем 1 і 2.

13 Ущільнювач

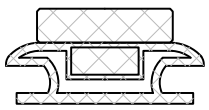

x2

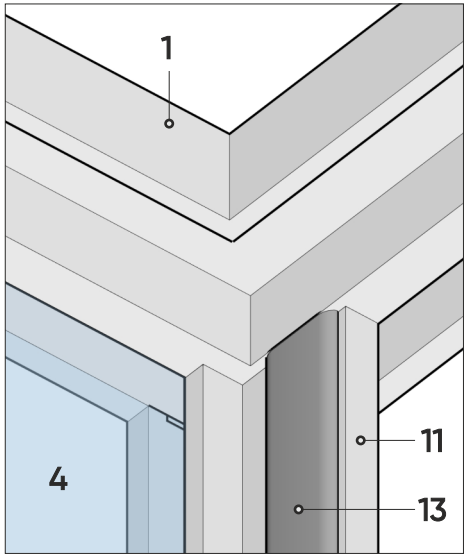

Вузол зверху (вид зсередини)

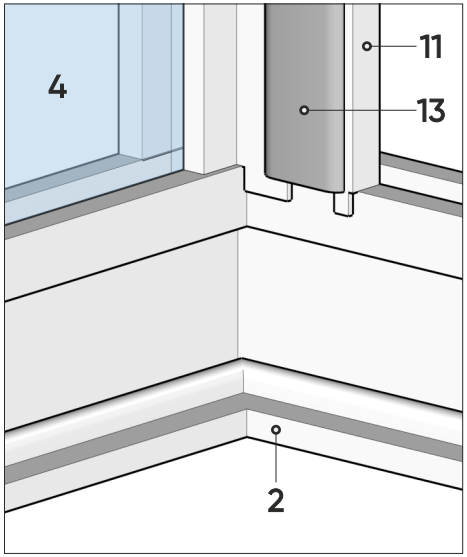

Вузол знизу (вид зсередини)

7 Профіль торцевий на добір

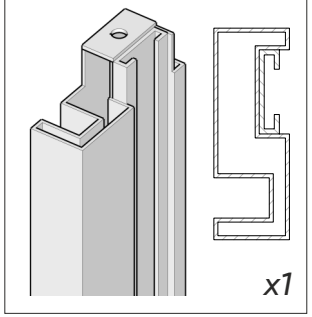

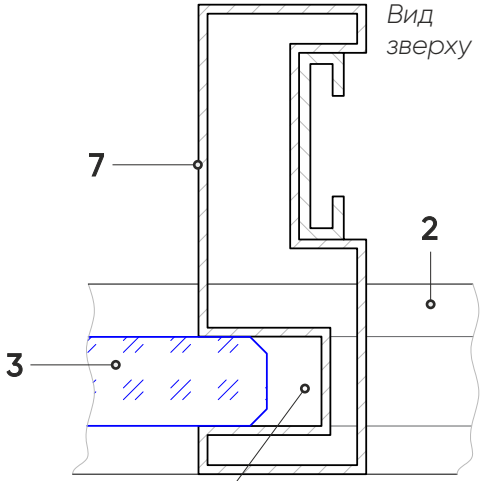



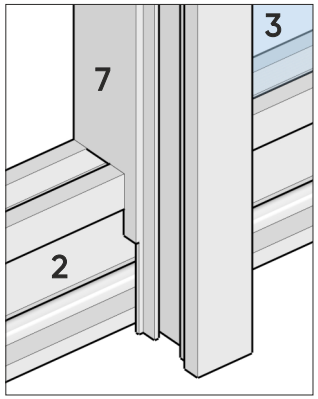

Вузол знизу (вид зсередини)

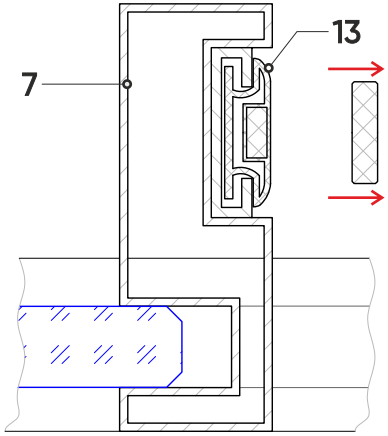

У торцьовий профіль вставити ущільнювач 13 без магнітної стрічки. Підріжте ущільнювач, щоб він ставав точно між підлогою і профілем 1.

9 Шурупи для верхнього профіля

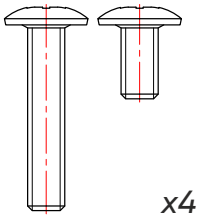

З'єднайте торцьовий профіль 7 і верхній профіль 1 шурупом 9.

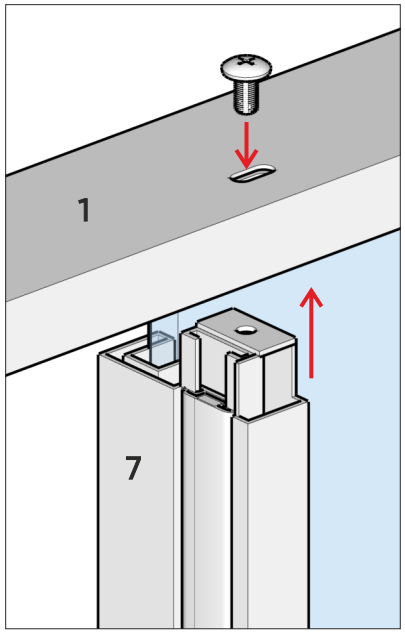

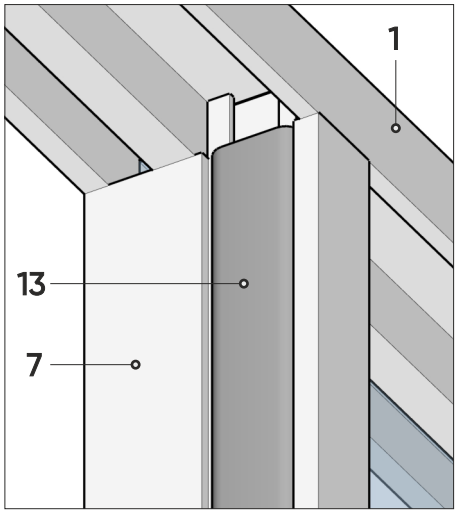

Вузол зверху (вид зсередини)

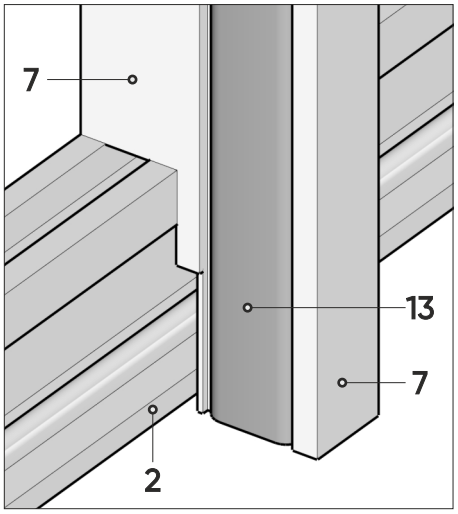

Вузол знизу (вид зсередини)

5 Скло дверка

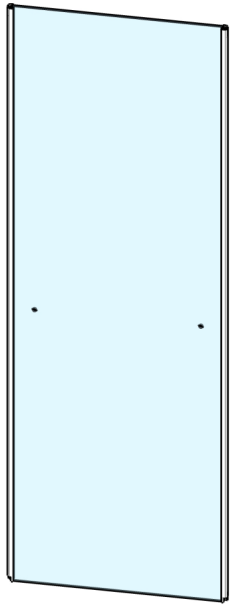

x1

14 Ролик нижній

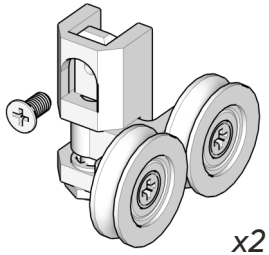

x2

15 Ролик верхній

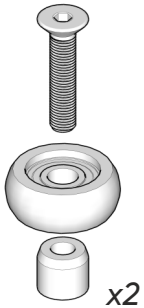

x2

Необхідно визначити лицьову сторону дверки.

Вид зверху

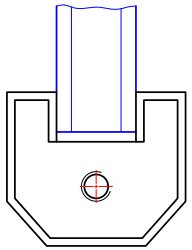

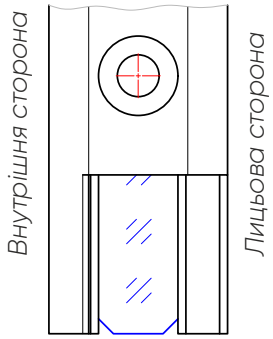

Вид збоку

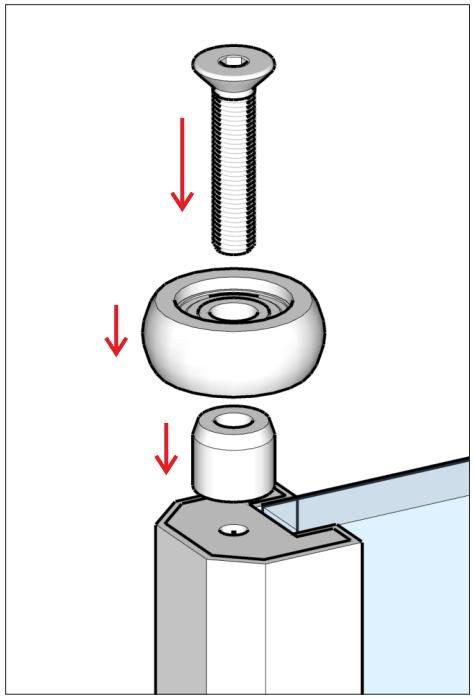

Ролики 15 прикрутити на дверку зверху у профілі.

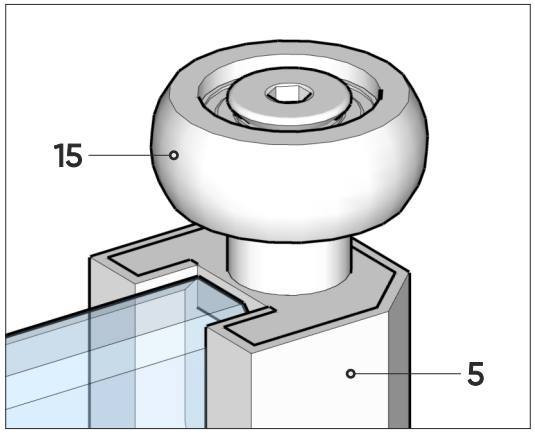

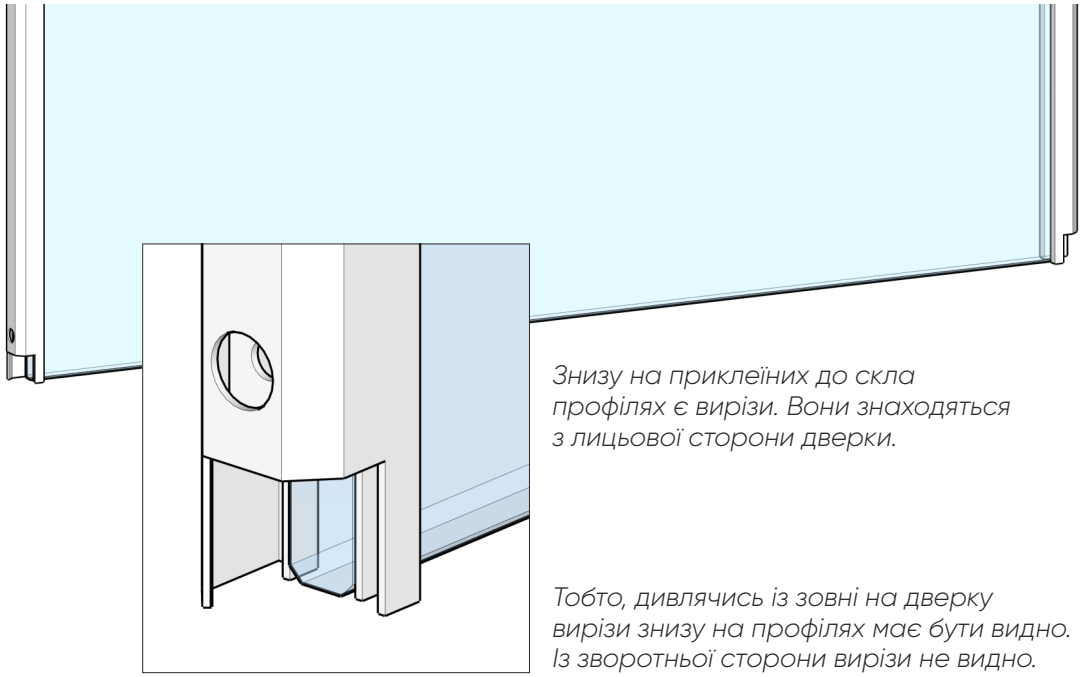

Знизу на приклеїних до скла профілях є вирізи. Вони знаходяться з лицьової сторони дверки.

Тобто, дивлячись із зовні на дверку вирізи знизу на профілях має бути видно. Із зворотньої сторони вирізи не видно.

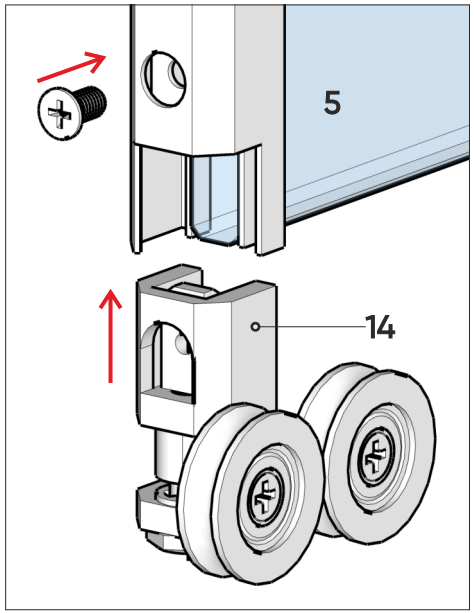

Ролики 14 прикрутити на дверку знизу у профілі.

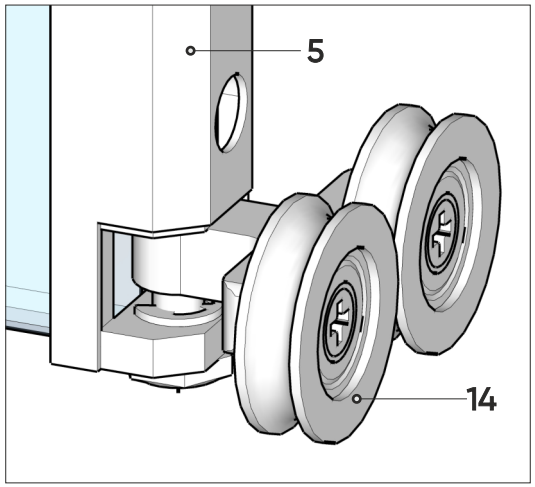

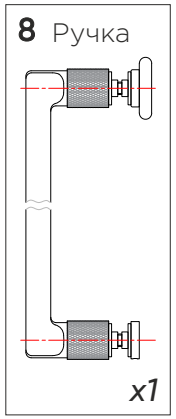

Ручку необхідно змонтувати у отвори на дверці.
Кноб має бути з лицьової сторони дверки.

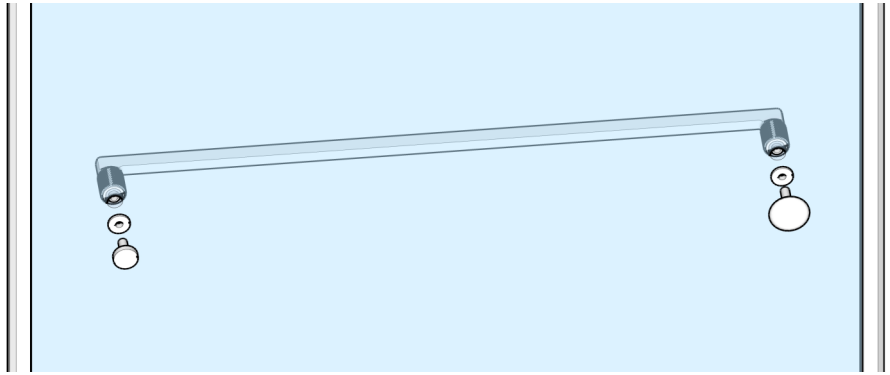

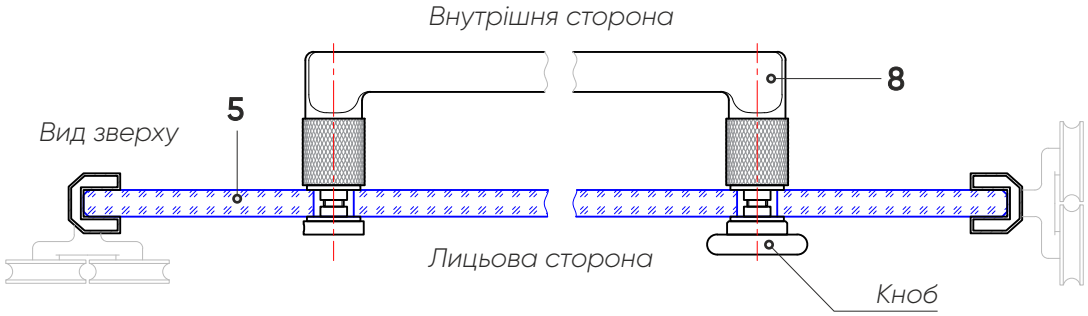

На профілі дверок необхідно приклеїти магнітні стрічки, як вказано на схемі нижче.

Висота стрічки має бути рівна висоті профілів, але знизу необхідно підрізати їх, щоб вони не перекривали поворотний рух роликів.

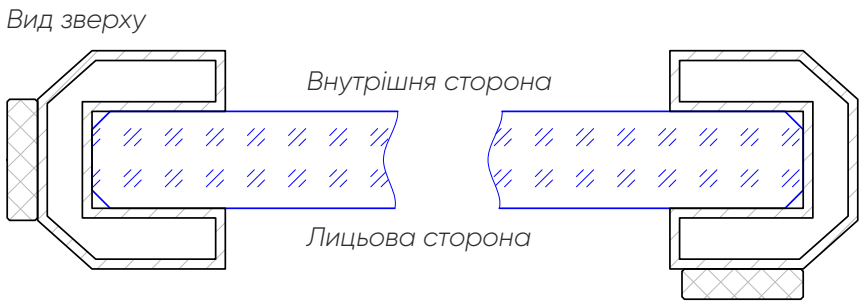

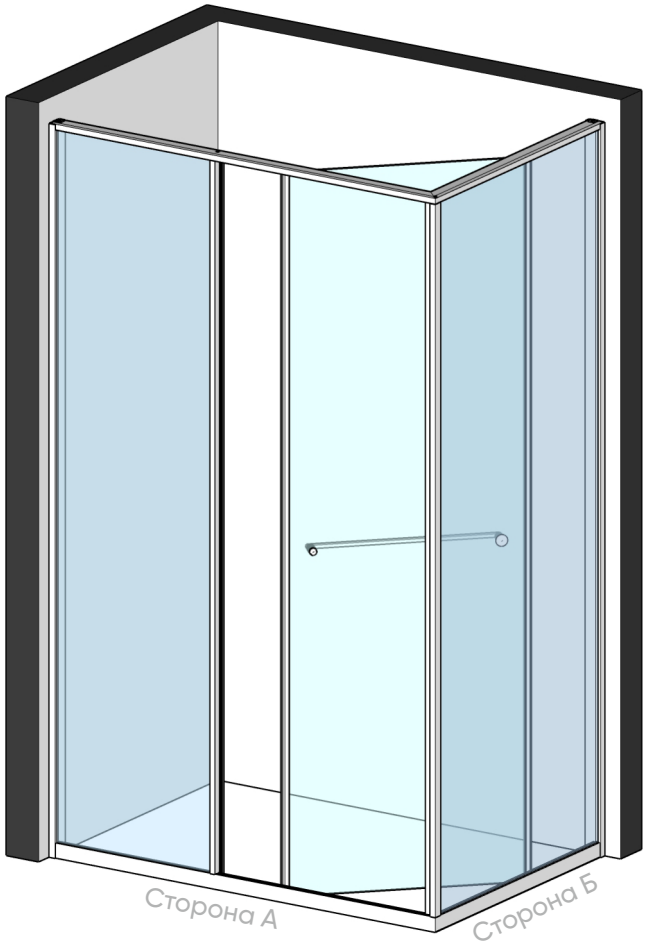

Зібрану дверку встановіть роликами у профілі 1 і 2.

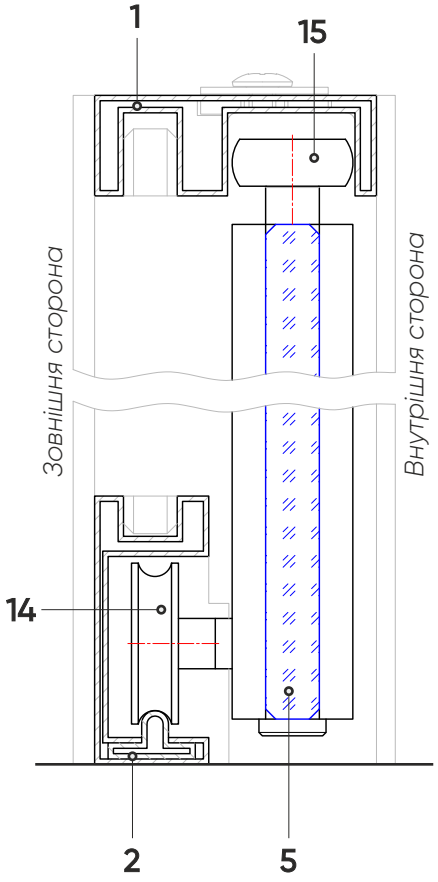

Одна частина дверки фіксується роликами у профілі по стороні А.
Друга частина дверки фіксується роликами у профілі по стороні Б.

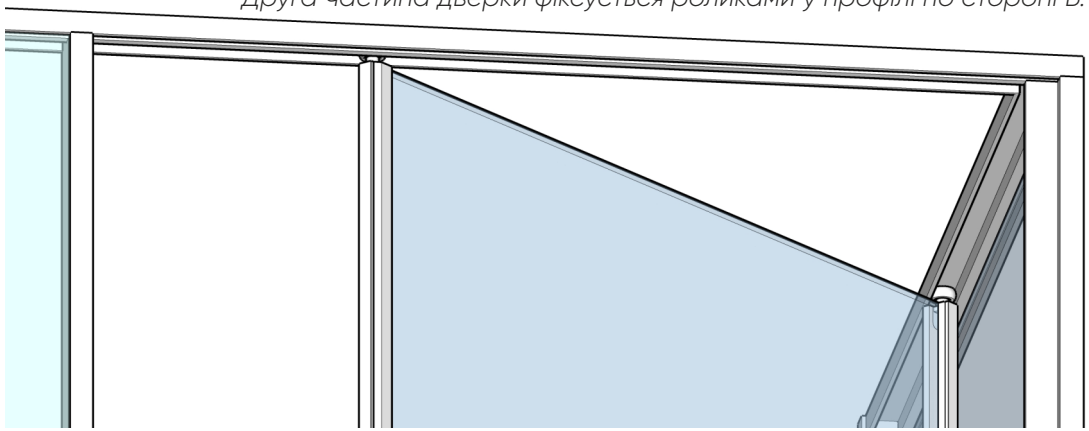

В закритому стані дверка притискається магнітними стрічками до ущільнювачів 13.

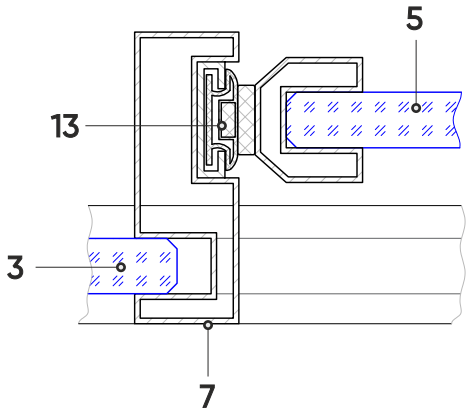

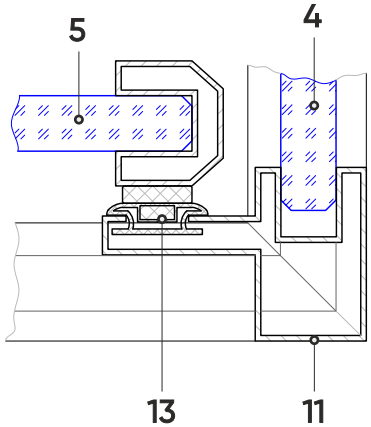

12 Заглушка

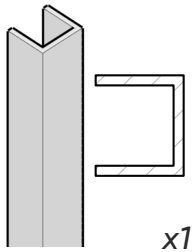

x1

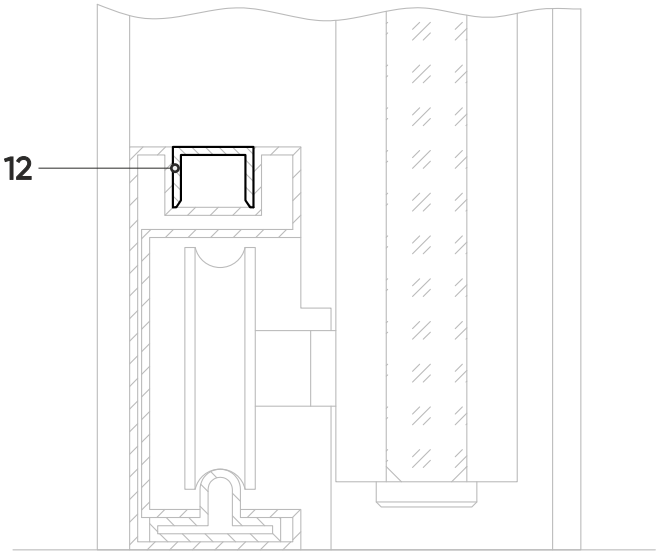

Заглушку вставити у нижній профіль 2 між профілями 7 і 11.

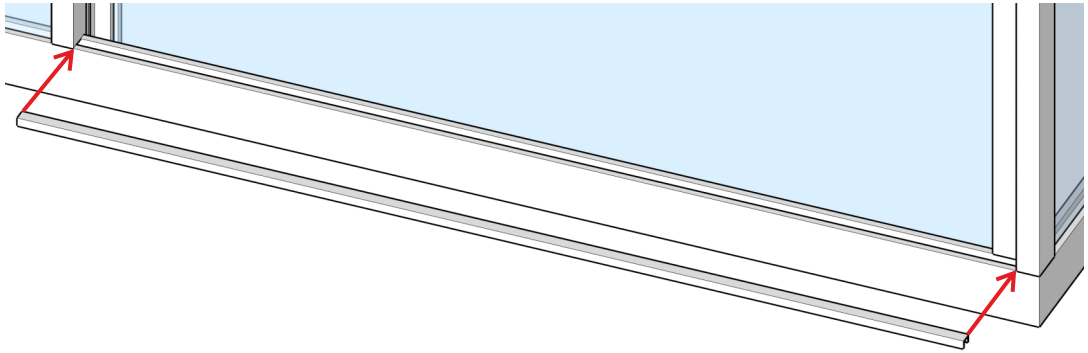

Всюди в місцях прилягання конструкції до підлоги і стін, а також в місцях прилягання частин конструкції одна до одної, промазати клеєм герметиком (із зовнішньої та внутрішньої сторони кабіни).



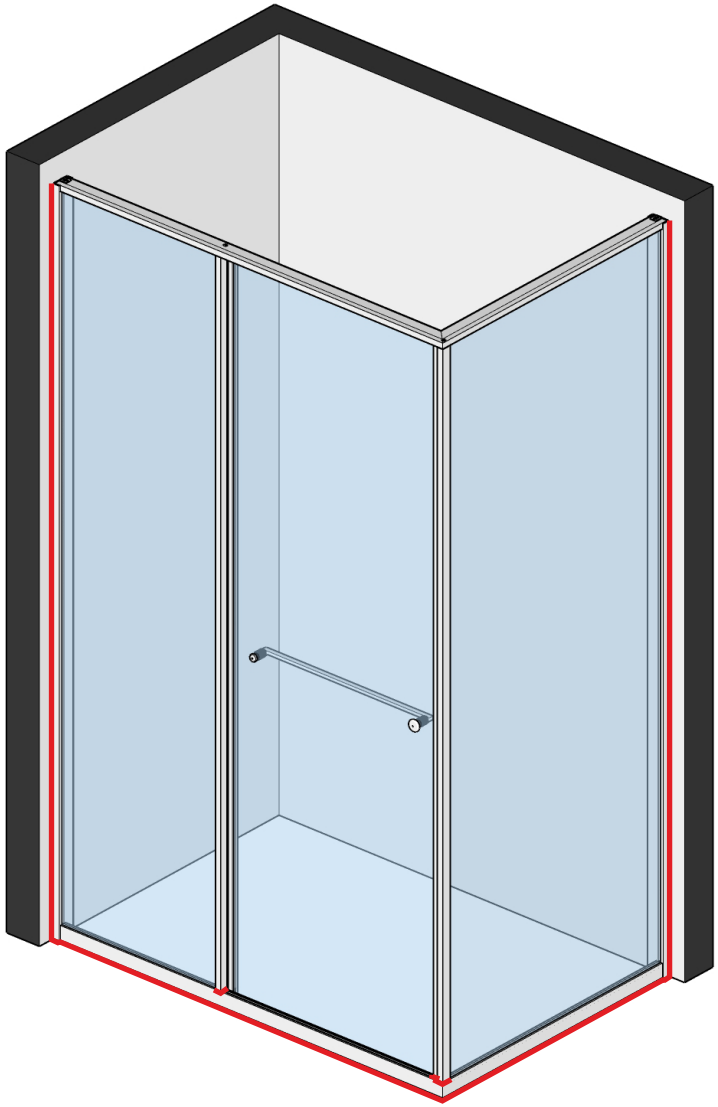

УВАГА! *Після завершення монтажу душової конструкції рекомендовано не користуватися нею протягом 24 годин, для повного висихання клею.*