ELEGANT WK 3

INSTALLATION MANUAL

WESTON. COM. UA



ШАНОВНИЙ ПОКУПЕЦЬ!

У цьому керівництві ви знайдете докладну інструкції по установці душового виробу, доповнені малюнками та коментарями.

РЕКОМЕНДАЦІЇ ПО МОНТАЖУ

Монтаж душового виробу необхідно виконувати фахівцям з відповідною кваліфікацією.
Перед монтуванням обов'язково перевірити, чи відповідає виріб Вашому замовленню.
Торці та кути скла є найбільш вразливими ділянками.
Якщо душовий виріб доставлено з холодного середовища в тепле приміщення (або навпаки), то монтаж рекомендовано проводити через 1-2 години, щоб виріб прийняв температуру приміщення.
Довговічність та герметичність встановленого душового виробу залежить від кваліфікації монтувальника та якості виконаних робіт.

ДОГЛЯД:

Регулярно чистіть виріб неабразивними спеціалізованим миючим засобом для миття душових кабін до складу яких не входять агресивні кислоти. Можна використовувати й інші засоби, які розраховані для прибирання виробів зі скла. Також можна використовувати чистий оцет для видалення важких плям або чистий 99% спирт. Ніколи не використовуйте абразивні чистячі засоби, металеві щітки або скребки, та все що може в результаті подряпати поверхню. Періодично рекомендовано проводити технічний огляд душової кабіни, підтягувати з'єднання та перевіряти ущільнювачі на герметичність. В окремих індивідуальних випадках профілі та штанги необхідно підрізати по розмірам на місці монтажу.

Недотримання інструкцій, попереджень, інформації про догляд та технічне обслуговування може призвести до особистого травмування, пошкодження майна чи виробу та може втратити гарантію.

У разі виникнення питань по монтуванню або інших консультацій щодо виробу, просимо звертатися до служби підтримки за контактами, які вказані в гарантійному талоні.

КОМПАНІЯ «WESTON» БАЖАЄ ВАМ УСПІХУ!

ПІДГОТОВКА ДО МОНТАЖУ

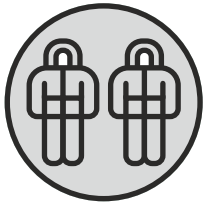

Мінімум 2 людини



Захисний одяг

НЕОБХІДНІ ІНСТРУМЕНТИ

Інструменти не входять до комплектації, але їх наявність обов'язкова



Дриль



Гумовий молоток



Рулетка



Олівець



Клей-силікон герметик



Свердла для плитки



Кутник



Викрутка



Ніж



Рівень



Шестигранні ключі



Лазерний рівень

Перед монтуванням необхідно впевнитися в цілісності та комплектності виробу. Перед монтуванням стіни потрібні бути рівними.
Це можна перевірити за допомогою кутнику та водоваги.

1 Нижній профіль

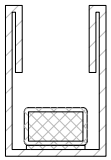

x2

2 Пристінний профіль

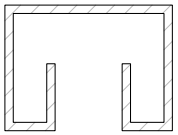

x2

3 Шуруп 3x30
Дюбель 6x30

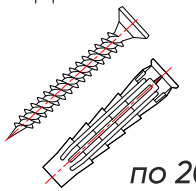

по 20

4 Шуруп 5x50
Дюбель 8x50

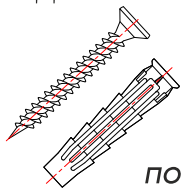

по 5

5 Пристінний з'єднувач

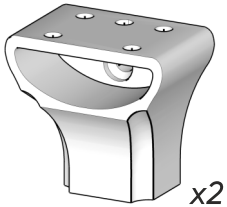

x2

6 Ручка

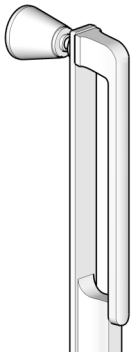

x1

7 Скло бічне

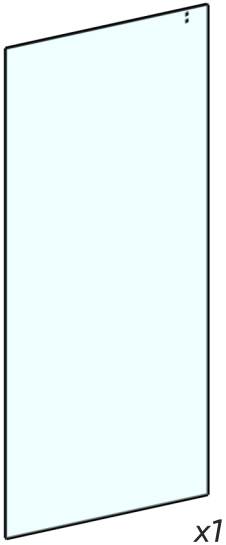

x1

8 Скло дверка

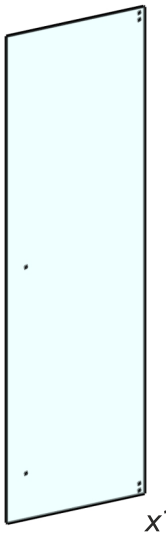

x1

9 Скло добір

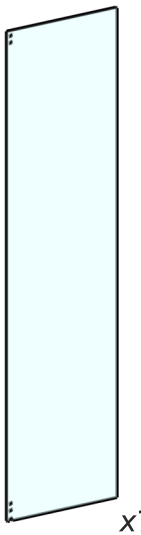

x1

10 З'єднувач скло-штанга

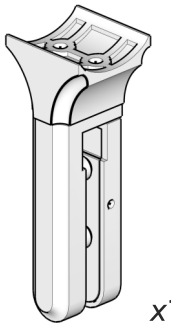

x1

11 Штанга-тримач

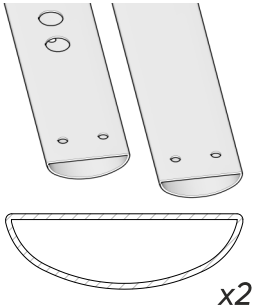

x2

12 Кутовий з'єднувач для штанг

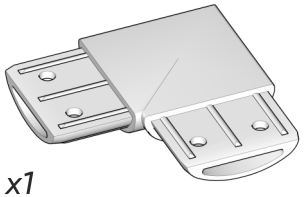

x1

13 Фіксатор поріжка

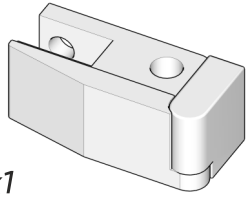

x1

14 Завіса верхня

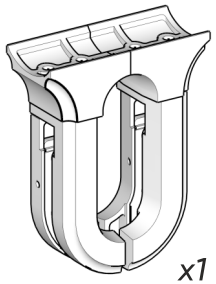

x1

15 Завіса нижня

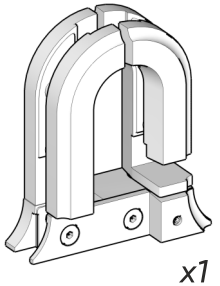

x1

16 Поріжок 5x20

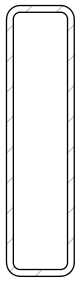

x1

17 Торцевий профіль на бічне с.

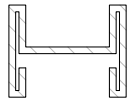

x1

18 Кутовий профіль на дверку

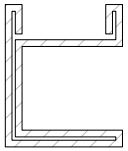

x2

19 Торцевий профіль на добір

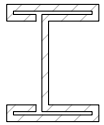

x1

20 Ущільнювач у профіль 10

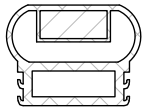

x1

21 Ущільнювач у профіль 10

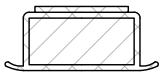

x1

22 Ущільнювач у профіль 10

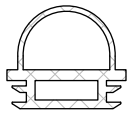

x1

23 Ущільнювач капельник

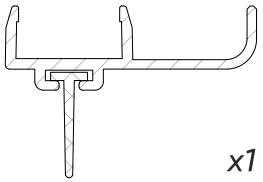

x1

24 Торцева заглушка на капельник

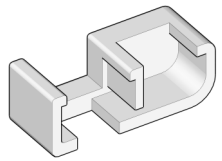

x1

25 Торцева заглушка на капельник

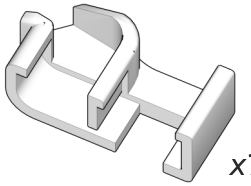

x1

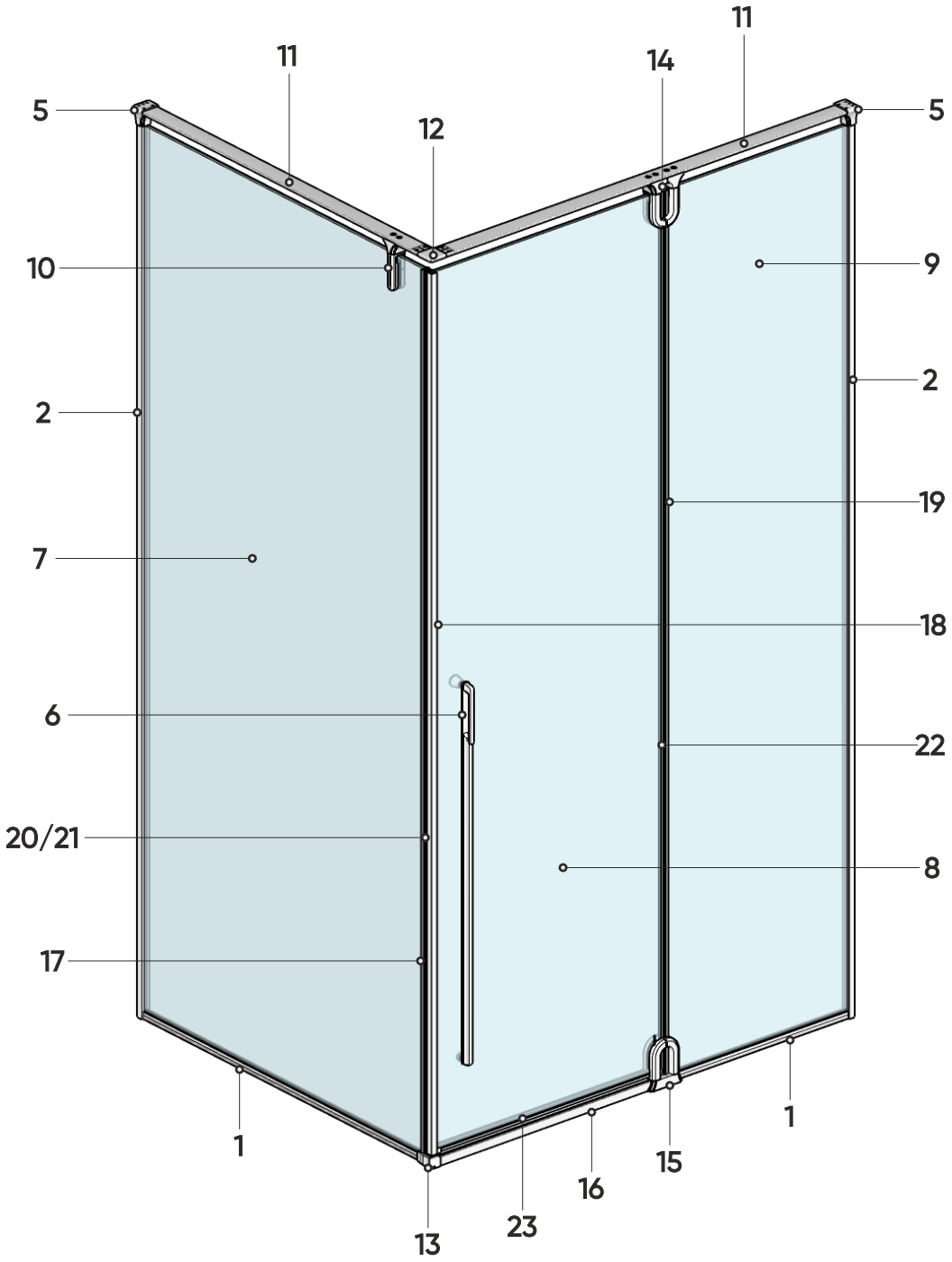

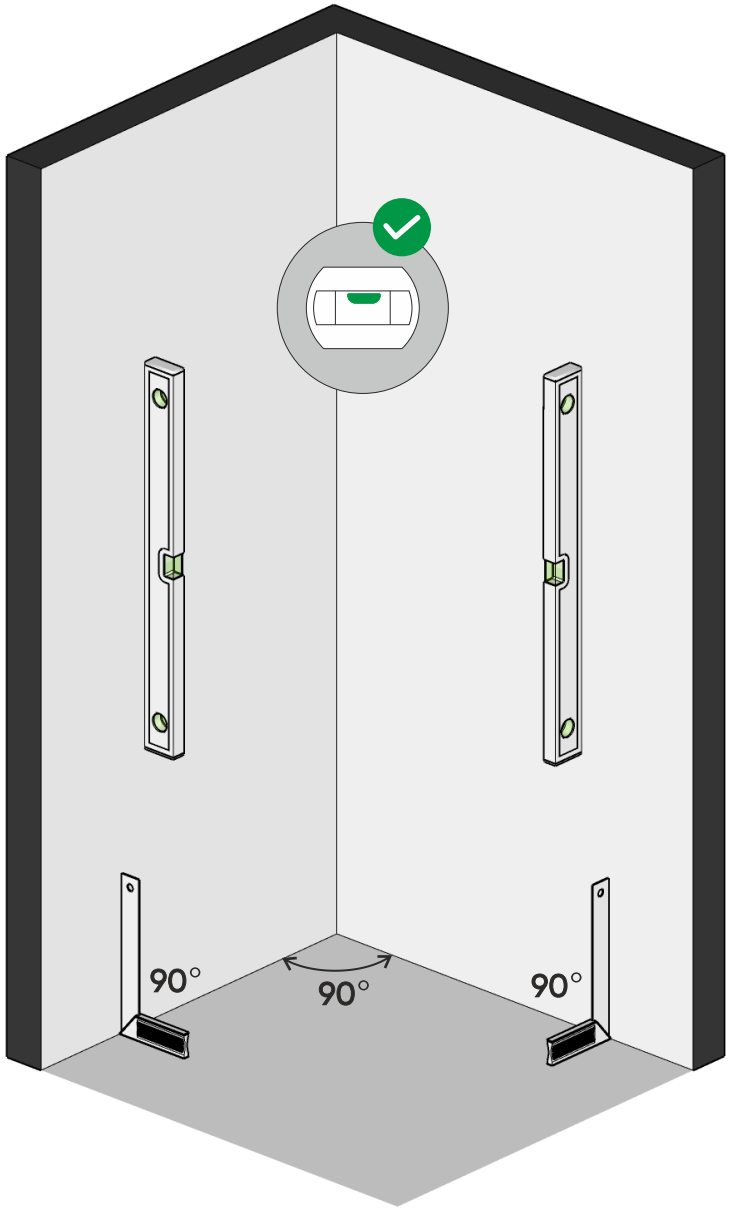

УВАГА! Відхилення від прямих кутів на 0,3° і більше градусів можуть спричинити проблеми при монтажі і перекоси конструкції.

Визначте зовнішні габарити душової кабіни за допомогою пристінних профілів 2.

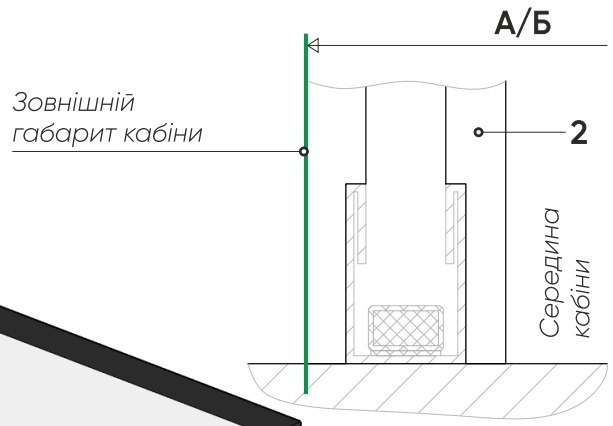

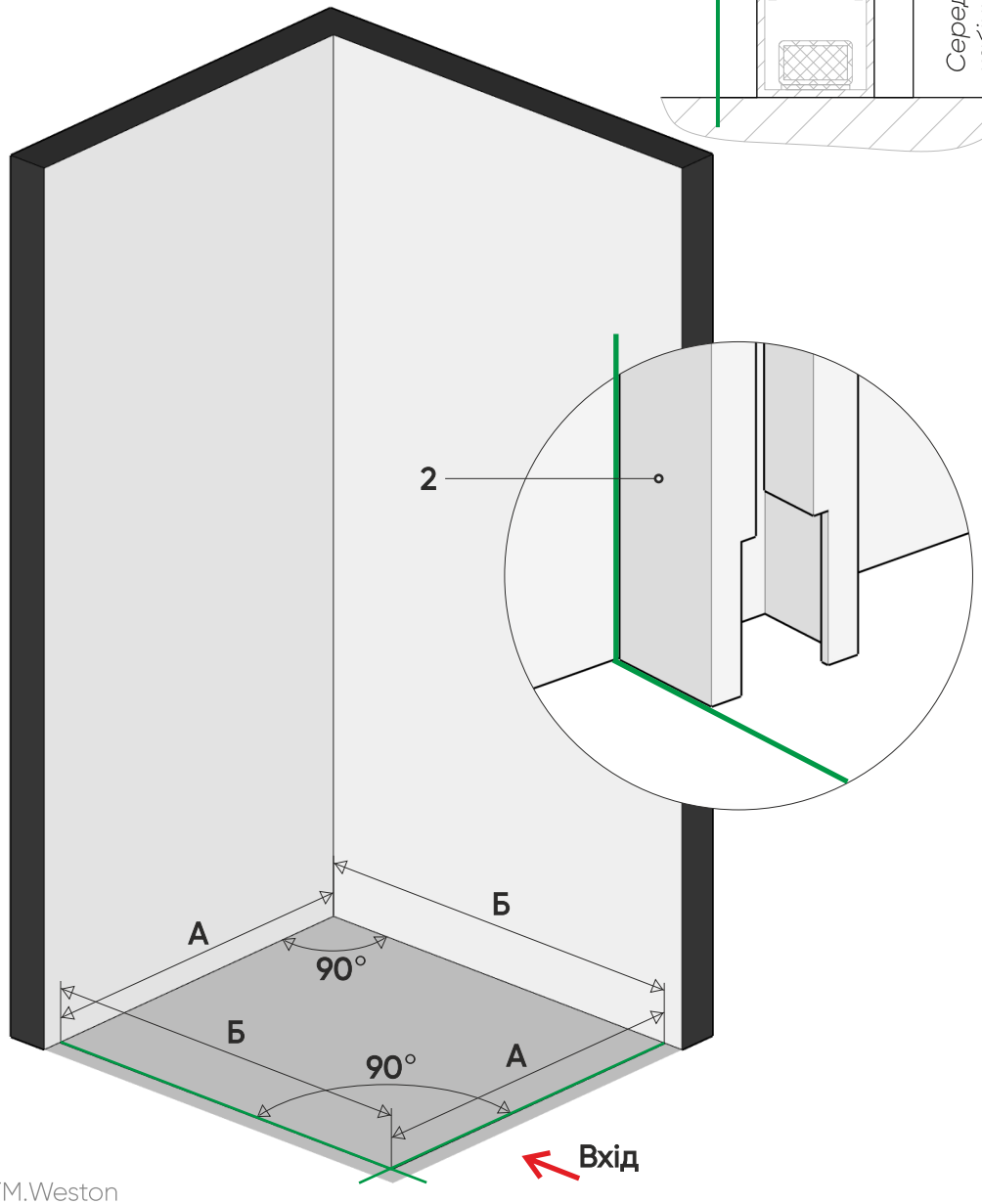

Нанесіть герметик на зворотні поверхні профілів 2 перед монтажем.

Змонтуйте профілі 2 на стіни.







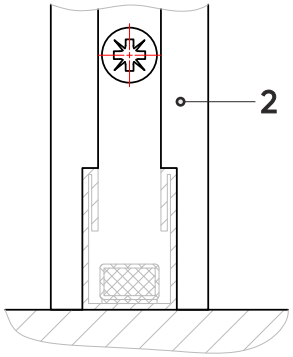

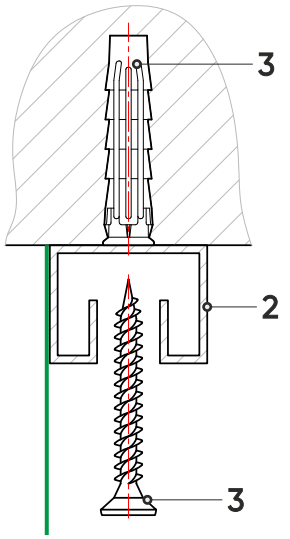

Нанесіть герметик на зворотні поверхні профілів 1 перед монтажем.

Профілі 1 вставити у профілі 2 до упору.

Закріпіть профілі 1 на підлозі шурупами.

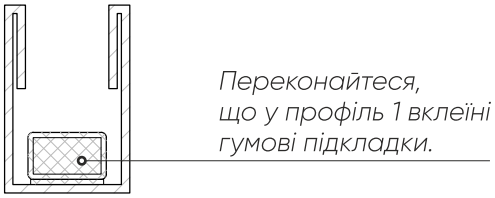

Переконайтеся, що у профіль 1 вклеїні гумові підкладки.

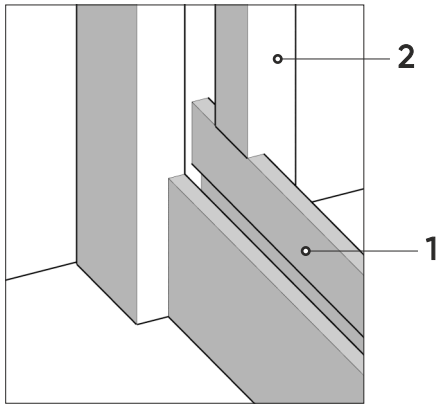

3 Шуруп 3х30
Дюбель 6х30

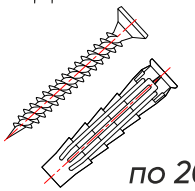

по 20

1 Нижній профіль

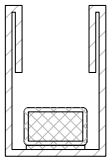

x2

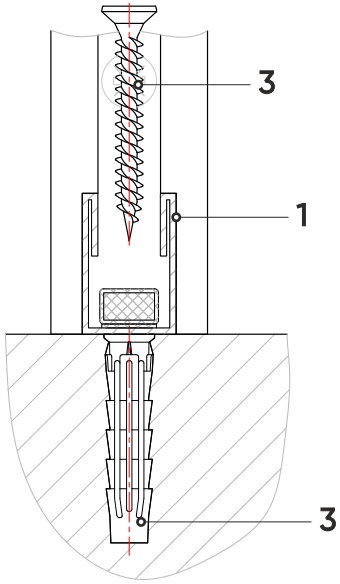

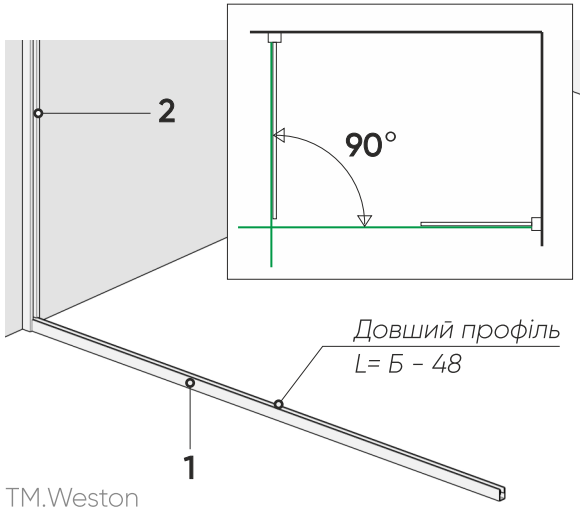

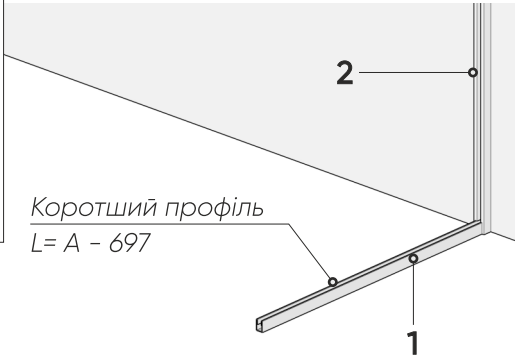

Вхід

Всередину профілів 1 і 2 нанесіть герметик.

Скло 7 і 9 вставте у профілі. Відрегулюйте згідно вказаних нижче рекомендацій.

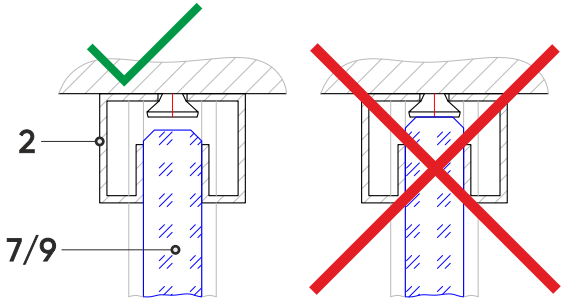

7 Скло бічне

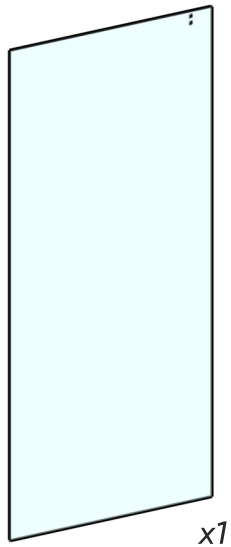

x1

9 Скло добір

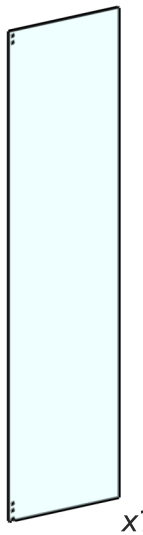

x1

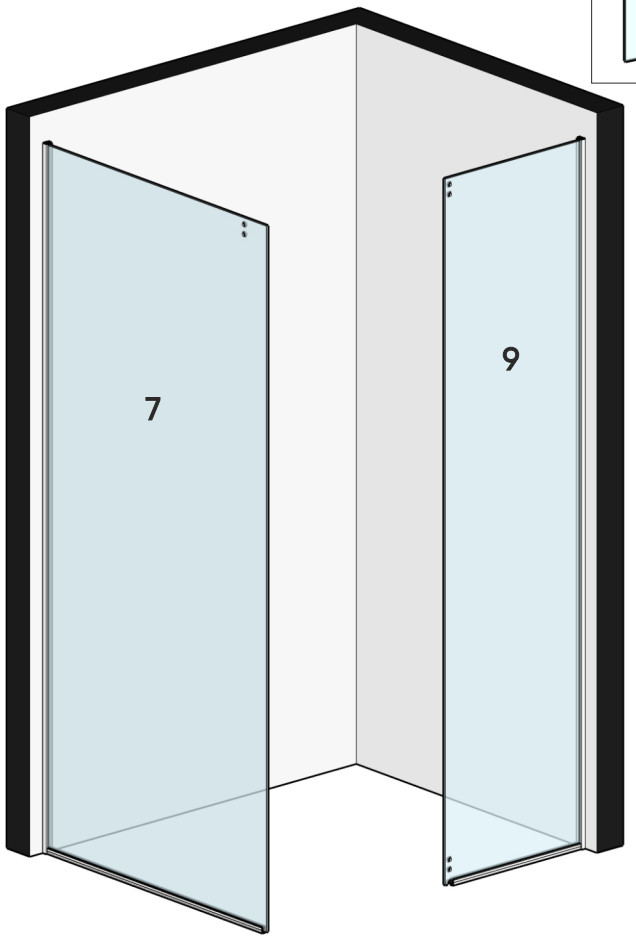

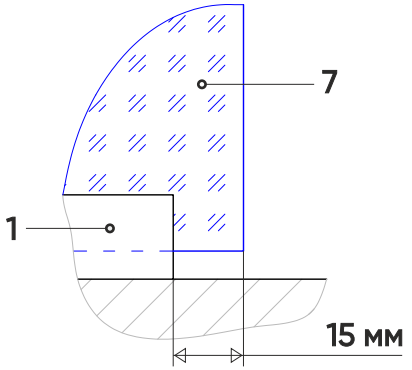

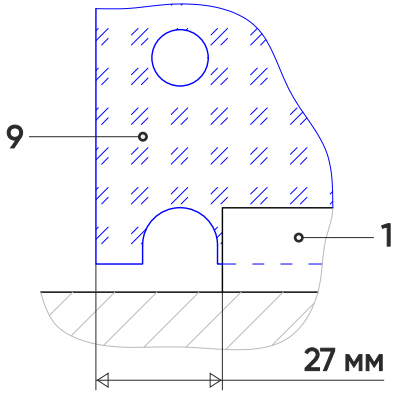

Пристінні тримачі 5 одягніть на вертикальні профілі 2.

Прикріпіть їх шурупами 4 до стін.

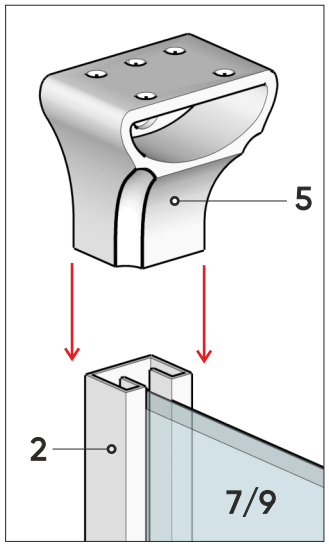

4 Шуруп 5x50
Дюбель 8x50

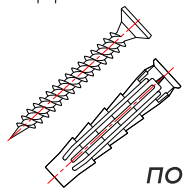

по 5

5 Пристінний з'єднувач

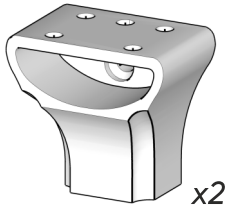

x2

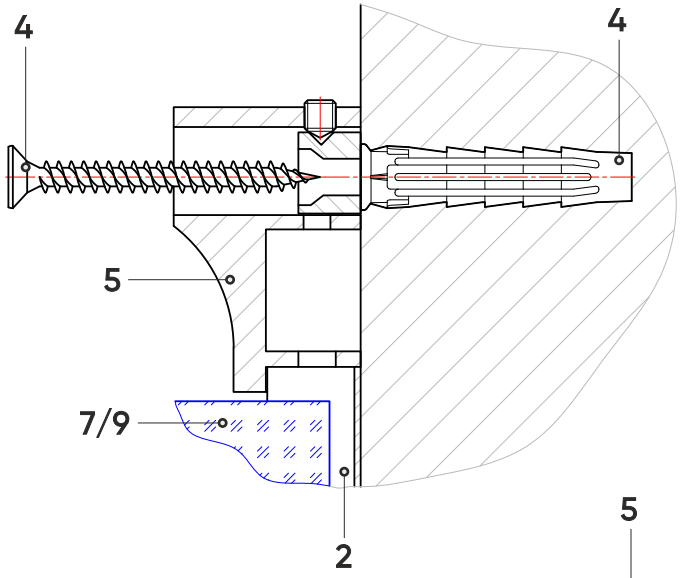

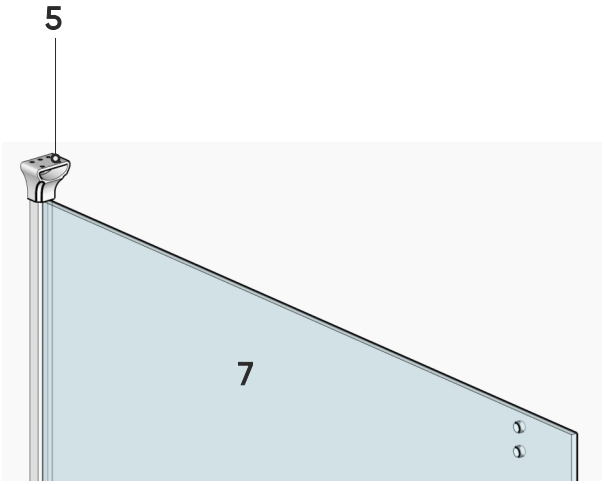

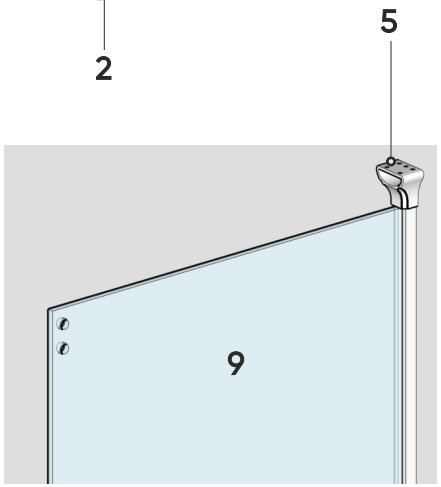

З'єднувач скло-штанга 10 прикрутити на штангу 11 (без сверлінь по середині під петлі).

Штангу 11 (Б) затисніть у з'єднувачі 5. З'єднувач 10 затисніть на склі 7 у відповідних отворах.

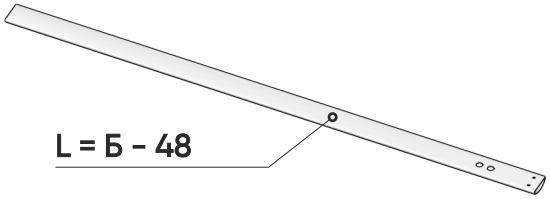

10 З'єднувач скло-штанга

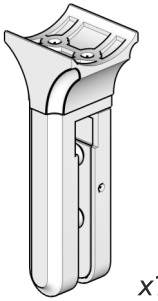

x1

11 Штанга-тримач

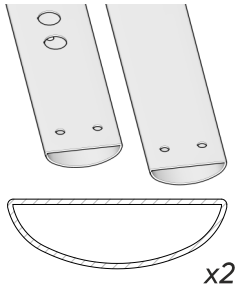

x2

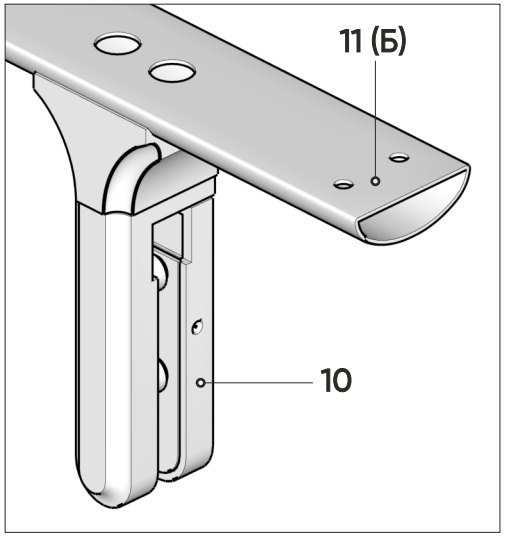

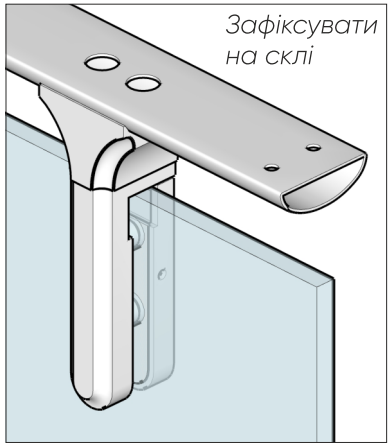

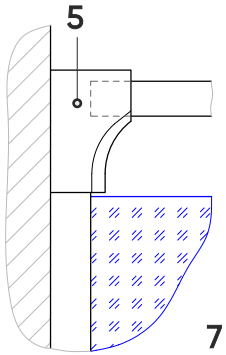

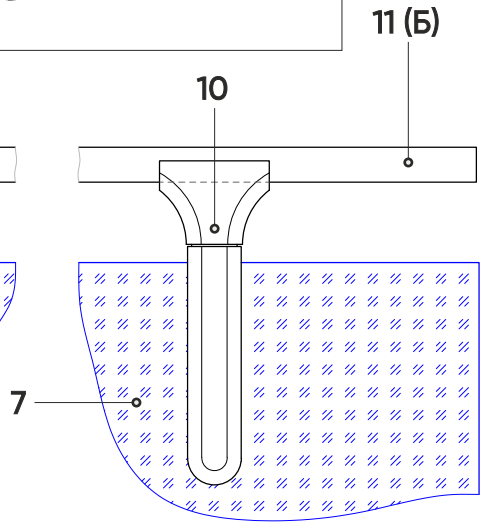

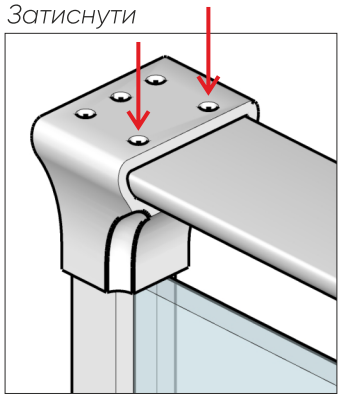

Другу штангу 11 з'єднайте з кутовий з'єднувачем 12.

До штанги прикрутіть верхню завісу 14 так, щоб поворотна частина була зі сторони кутового з'єднувача.

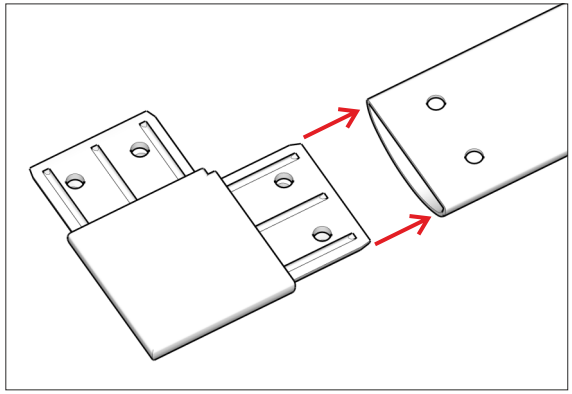

12 Кутовий з'єднувач для штанг

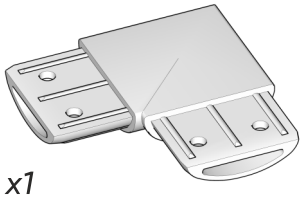

x1

14 Завіса верхня

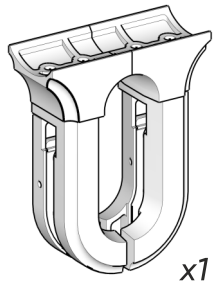

x1

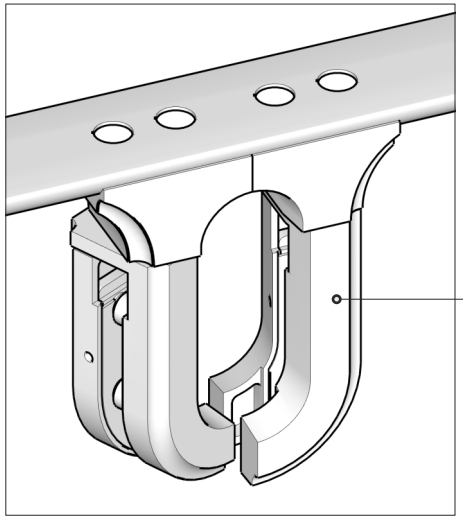

Частина, що затискається на склі 9 у відповідних отворах.

Сторона штанги, що вставляється у з'єднувач 5.

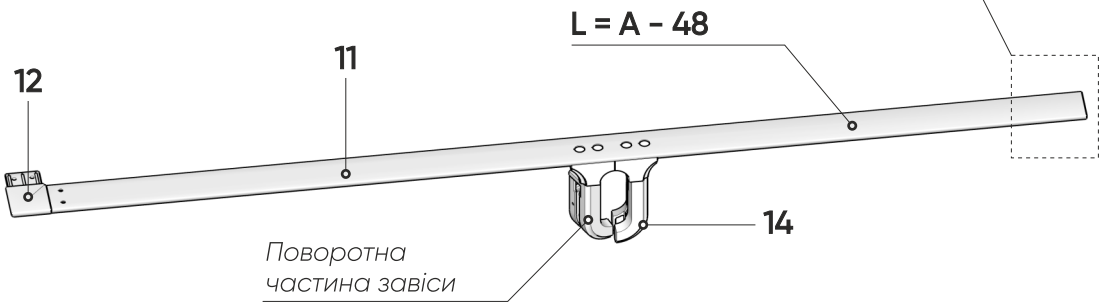

Зібрану конструкцію (Завіса 14 + штанга 11 + кутовий з'єднувач 12) змонтуйте на місце.

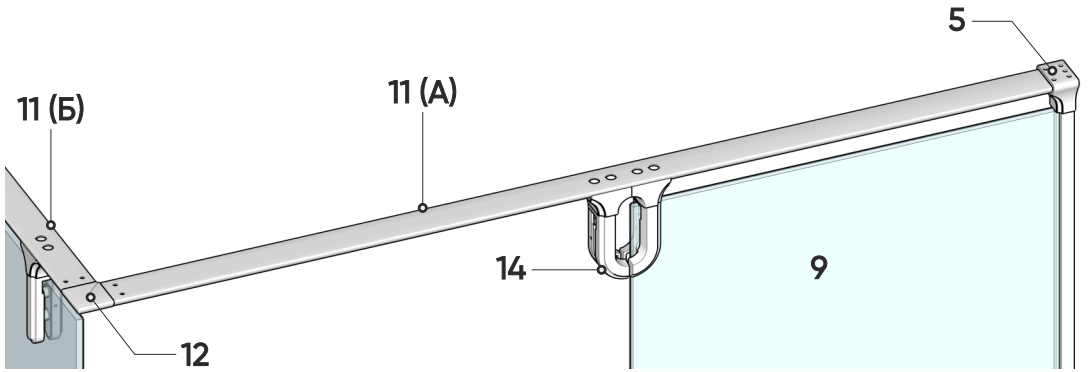



Конструкція штанги у зборі. Вид зверху

На нижню поверхню завіси 15 нанесіть клей-герметик.

Встановіть завісу на скло 9 так, щоб профіль 1 зайшов у паз в нижній частині завіси.

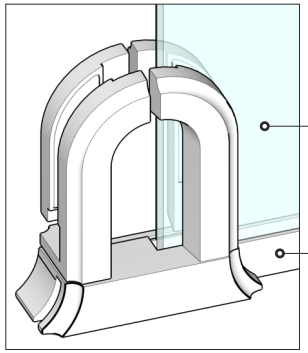

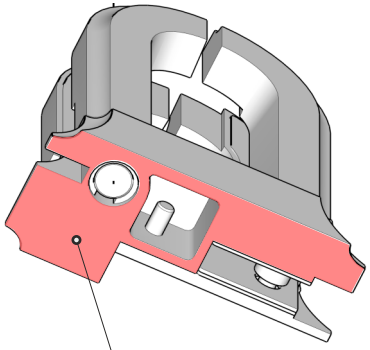

15 Завіса нижня

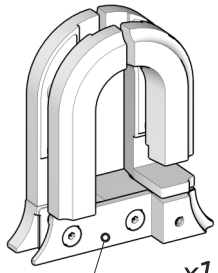

Зажимна пластина має бути з внутрішньої сторони кабіни.

Вид зверху

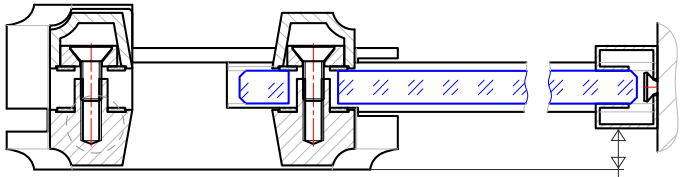

Основа завіси 15 виступає за зовнішній розмір кабіни на 10 мм.

Вид збоку. Ззовні кабіни

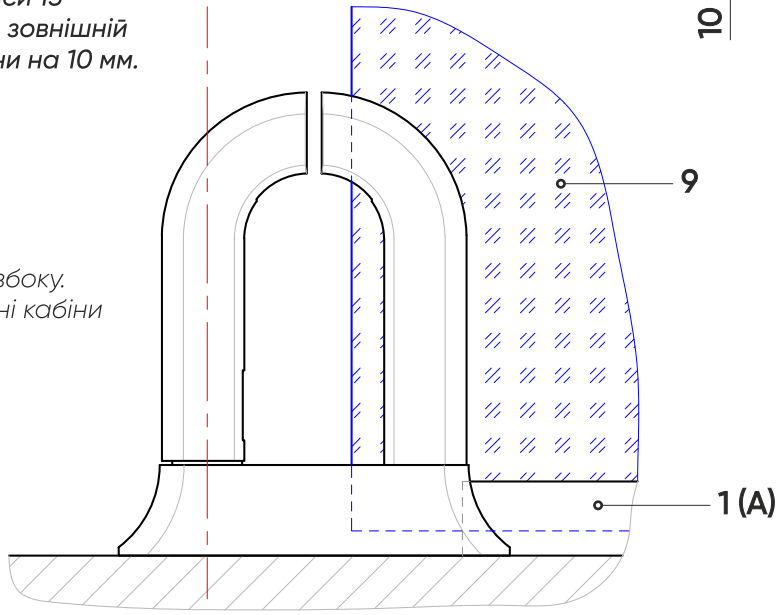

Скло дверки 8 завісити на завіси 14 і 15.

Встановіть ручку 6 у відповідні отвори на склі 8.

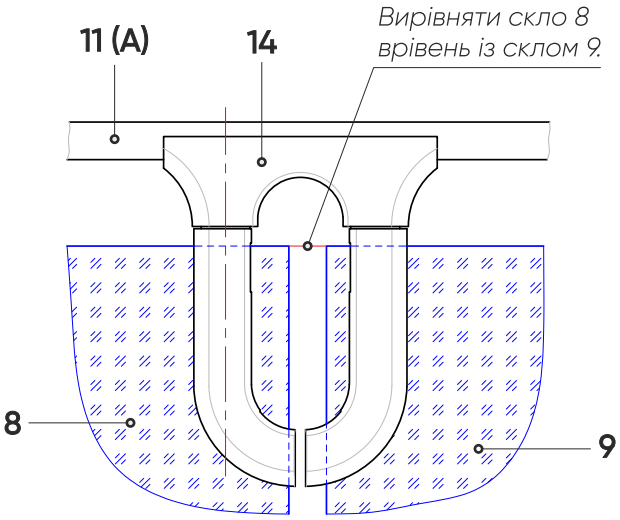

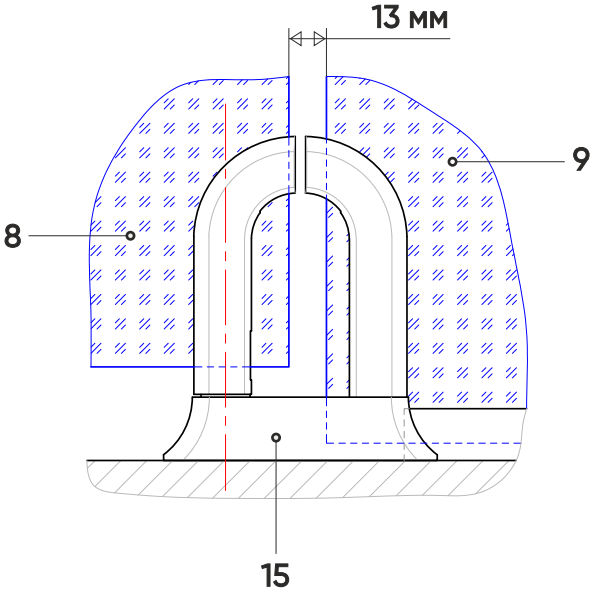

6 Ручка

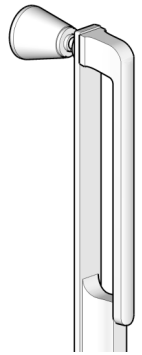

8 Скло дверка

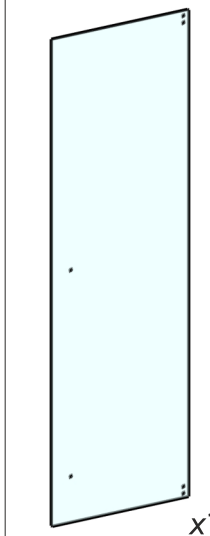

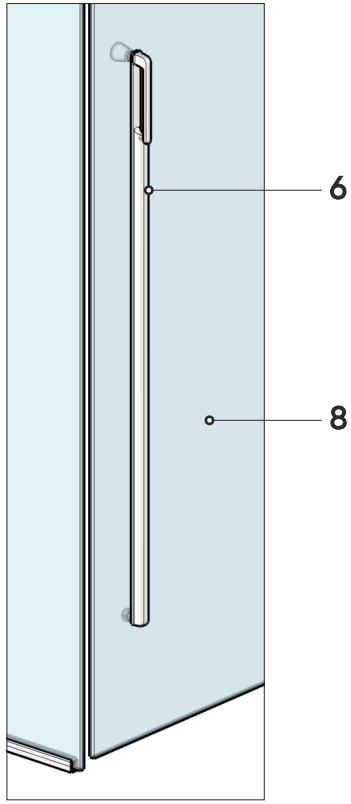

Фіксатор поріжка 13 закріпити на торці скла 7, впритул до п-профілю 1.

Закріпити фіксатор до підлоги шурупом 3.

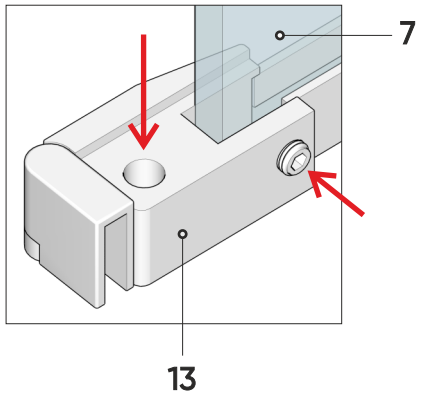

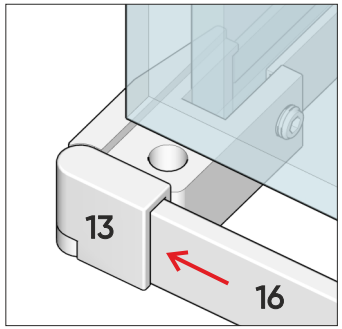

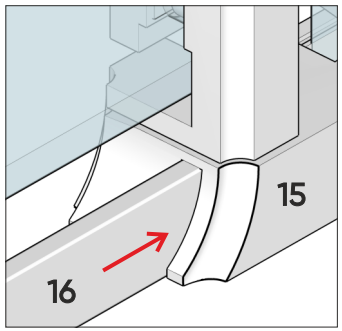

13 Фіксатор поріжка

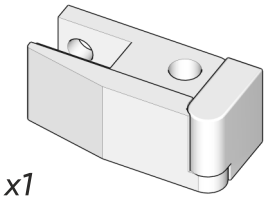

x1

16 Поріжок 5x20

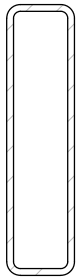

x1

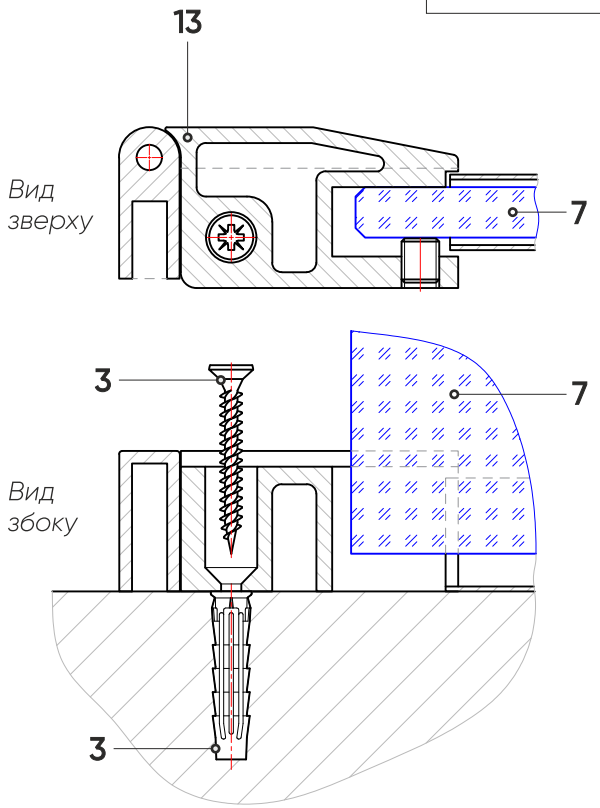

На тонку сторону (5 мм) поріжка 16 нанести клей-герметик.

Вставте поріжок у отвори у петлі 15 і фіксаторі 13.

Профіль 17 приклейте на торець скла 7 так, щоб внизу він впритик був до фіксатора 13.

Профіль 19 приклейте на торець скла 9 так, щоб він впритик був до нижньої площини завіси 15.

Профіль 18 приклеїти на торець дверки 8 (герметиком або скотчем). Профіль знизу буде довше скла дверки на 5 мм.

17 Торцевий профіль на бічне с.

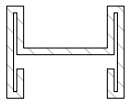

x1

18 Кутовий профіль на дверку

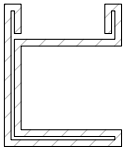

x2

19 Торцевий профіль на добір

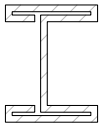

x1

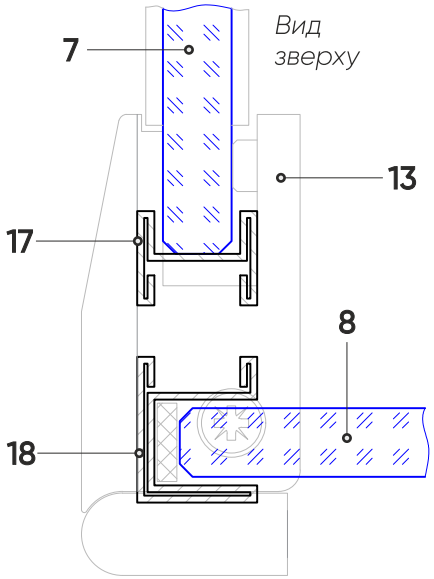

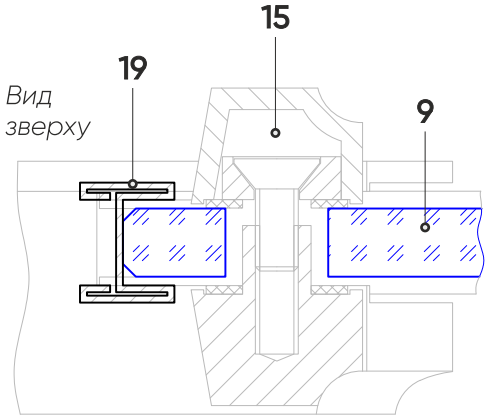

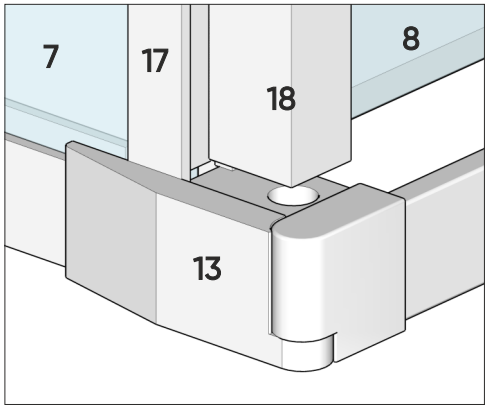

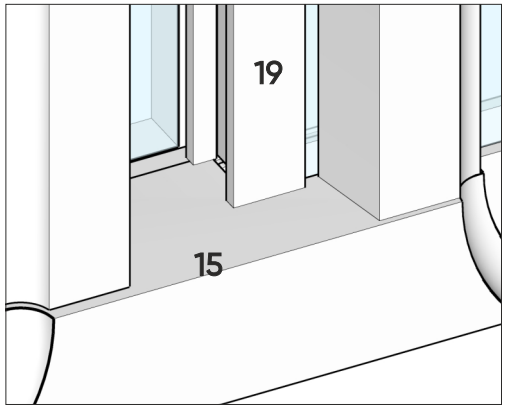

Ущільнювач 21 вклеїти у профіль 17.

Ущільнювач 20 вклеїти у профіль 18.

Ущільнювач 22 вклеїти у профіль 19.

По довжині ущільнювачі дорівнюють довжинам відповідних профілів.

20 Ущільнювач у профіль 10

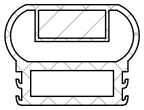

x1

21 Ущільнювач у профіль 10

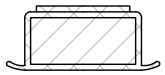

x1

22 Ущільнювач у профіль 10



x1

Вид зверху

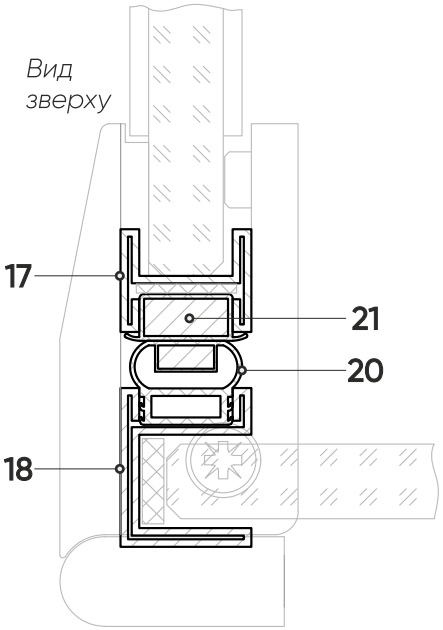

Вид зверху

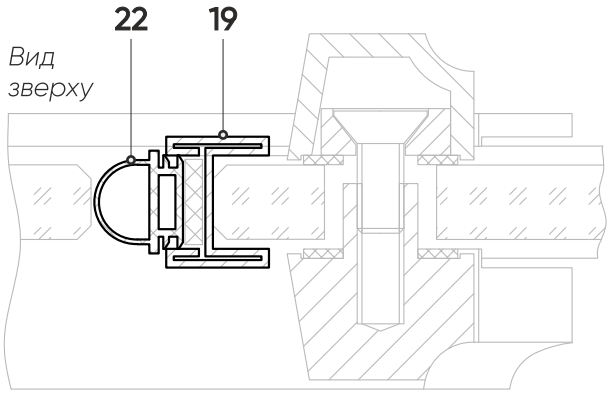

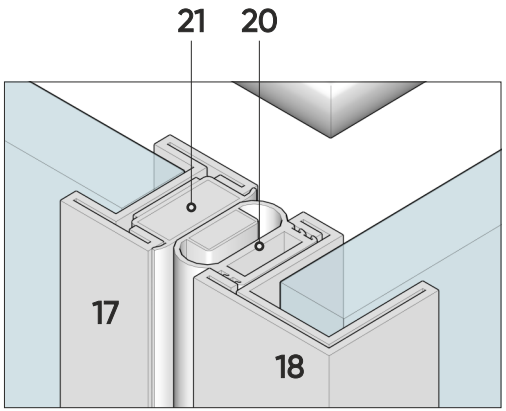

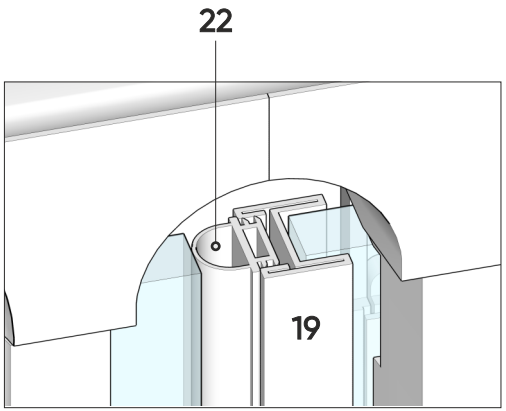

Зберіть нижній ущільнювач на дверку. Приклейте конструкцію на нижній торець дверки 8 капельником всередину кабіни

Загальна довжина ущільнювача: Капельник 23 + Торцеві заглушки 24 і 25 = 639 мм

23 Ущільнювач капельник

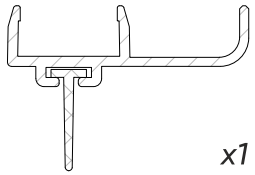

x1

24 Торцева заглушка на капельник

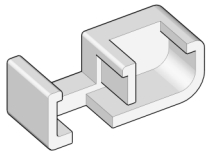

x1

25 Торцева заглушка на капельник

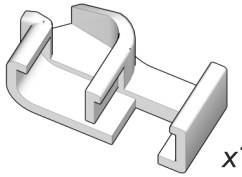

x1

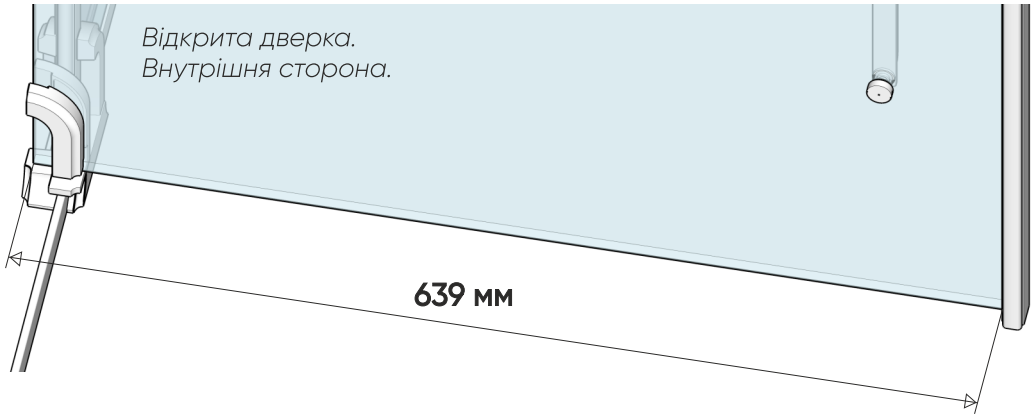

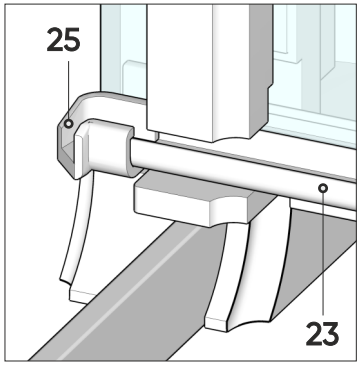

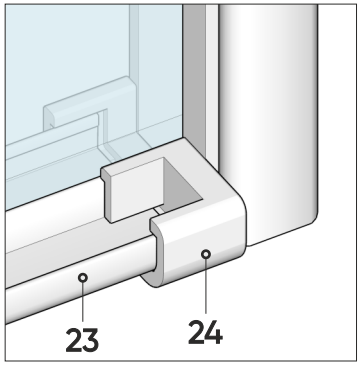

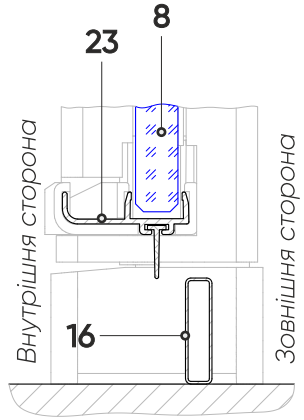

УВАГА! Після завершення монтажу душової конструкції рекомендовано не користуватися нею протягом 24 годин, для повного висихання клею.